Инвеститор: Општинска управа општине Кнић
Центар бб. 34240 Кнић

УРБАНИСТИЧКИ ПРОЈЕКАТ

за изградњу постројења за пречишћавање отпадних вода насеља Кнић на к.п. бр. 2578 и приступне саобраћајнице на деловима к.п. бр. 356 и 2005 КО Кнић, општина Кнић

Шабац, јул 2022. године

ИНВЕСТИТОР:

Општинска управа општине Кнић
Центар бб. 34240 Кнић

ИЗРАДА ПРОЈЕКТА:

СЕТ д.о.о

Адреса: Шабац, Браће Недић бр. 1

СТРУЧНА ОБРАДА:

Милорад Обрадовић, дипл.инж.арх.
Далибор Гавриловић, дипл.инж.арх.
Смиљана Марић, дипл.инж.арх.
Бранко Секулић, дипл.инж.грађ.
Миленца Срећковић, дипл.инж.грађ.
Александра Марјановић, дипл.инж.маш.
Златко Квачановић, инж.маш.
Дејан Јовановић, дипл.инж.ел.
Анђела Јовановић, дипл.инж.ел.
Миланка Гајчански, дипл.инж.техн.
Весна Мијаиловић Филиповић, дипл.инж.техн.
Смиљана Анђелов Митовски, дипл.инж.грађ.

ОДГОВОРНИ УРБАНИСТА

(Милорад Обрадовић, дипл.инж.арх.)
ИКС Лиценца 200 0314 03

СЕТ Шабац, Директор

(Миленца Срећковић, дипл.инж.грађ.)

САДРЖАЈ

А ОПШТА ДОКУМЕНТАЦИЈА

Извод из решења о упису пројектне организације у привредни регистар
Решење о одређивању одговорног урбанисте
Лиценца одговорног урбанисте
Изјава одговорног урбанисте

Б ТЕКСТУАЛНИ ДЕО

	Увод	15
1.	Правни и плански основ	16
2.	Извод из планске документације	17
3.	Обухват урбанистичког пројекта	23
4.	Постојеће стање	23
5.	Услови изградње	25
6.	Нумерички показатељи	26
7.	Начин уређења слободних и зелених површина	28
8.	Инфраструктура	29
	8.1. Саобраћајна инфраструктура	29
	8.2. Технолошки процес пречишћавања воде	29
	8.3. Водна и комунална инфраструктура	34
	8.4. Електроенергетска инфраструктура	35
	8.5. Телекомуникациона инфраструктура	36
9.	Инжењерскогеолошки услови	36
10.	Мере заштите животне средине	36
11.	Мере заштите непокретних културних и природних добара	38
12.	Мере заштите од елементарних непогода и ратних дејстава	38
13.	Технички опис планираних објеката	39
14.	Смернице за спровођење	41

В ГРАФИЧКИ ДЕО

0.1	Извод из плана генералне регулације за насељено место Кнић - Планирана намена површина са поделом на целине	Р 1:2500
0.2	Извод из плана генералне регулације за насељено место Кнић - Регулација, нивелација, грађ. линије и јавно земљиште	Р 1:2500
1	Катастарско-топографски план са обухватом урбанистичког пројекта	Р 1:250
2	Ситуациони план са приказом намене површина и саобраћаја	Р 1:250
3	Ситуациони план са приказом нивелације и регулације	Р 1:250
4	Синхрон план инсталација	Р 1:250

Г ПРИЛОГ

- Оверен катастарско – топографски план
- Копија катастарског плана водова
- Преписи листова непокретности за предметне парцеле
- Информација о локацији
- Услови и мишљења јавних предузећа и надлежних органа прибављени за потребе израде Урбанистичког пројекта
- Идејно решење
- Пројектни задатак

А ОПШТА ДОКУМЕНТАЦИЈА

8000062852038

ИЗВОД О РЕГИСТРАЦИЈИ ПРИВРЕДНОГ СУБЈЕКТА

Република Србија
Агенција за привредне регистре

ОСНОВНИ ИДЕНТИФИКАЦИОНИ ПОДАТАК

Матични / Регистарски број	17526529

СТАТУС

Статус привредног субјекта	Активан

ПРАВНА ФОРМА

Правна форма	Друштво са ограниченом одговорношћу

ПОСЛОВНО ИМЕ

Пословно име	PREDUZEĆE ZA INŽENJERING KONSALTING PROJEKTOVANJE I IZGRADNJU SET DOO ŠABAC
Скраћено пословно име	SET DOO ŠABAC

ПОДАЦИ О АДРЕСАМА

Адреса седишта

Општина	Шабац
Место	Шабац
Улица	Браће Недић
Број и слово	1
Спрат, број стана и слово	/ /

Адреса за пријем електронске поште

Е- пошта	office@set.rs

ПОСЛОВНИ ПОДАЦИ

Подаци оснивања

Датум оснивања	4. новембар 2003

Време трајања

Време трајања привредног субјекта	Неограничено

Претежна делатност

Шифра делатности	7112
Назив делатности	Инжењерске делатности и техничко саветовање

Остали идентификациони подаци

Порески Идентификациони Број (ПИБ)	103109358

Подаци од значаја за правни промет

Текући рачуни

165-0000000006398-57
150-0000001863262-74
160-0000000399784-32
145-0070100035403-67
205-0070100401027-87
310-0000000158448-72
220-0000000054445-08
340-0000010011527-41
310-0000000169242-88
275-0010222100303-37
220-7030200002620-52
155-1000000040399-10
310-0070102015663-96
150-0070100076568-22
330-0070100102488-07
155-0000000036264-52
265-6210310003538-66
265-1000000023344-53
170-0030022702000-86
340-0000011009676-81
265-6210310004803-54
340-0000011011173-52
340-0000010008186-73
205-0000000160276-89
330-0000048000916-49
205-0000000164967-81
145-0000000026076-26

Контакт подаци

Телефон 1	+381 15 355 588
Интернет адреса	www.set.rs

Подаци о статуту / оснивачком акту

Не постоји обавеза овере измена оснивачког акта

Датум важећег статута	
Датум важећег оснивачког акта	

Законски (статутарни) заступници

Физичка лица

1. Име: Миленца Презиме: Срећковић

ЈМБГ: 1507959777072

Функција: Директор

Ограничење супотписом: не постоји ограничење супотписом

Остали заступници

Физичка лица

1. Име: Живко | Презиме: Срећковић

ЈМБГ: 1606957880044

Ограничење супотписом: не постоји ограничење супотписом

Чланови / Сувласници

Подаци о члану

Име и презиме: Живко Срећковић

ЈМБГ: 1606957880044

Подаци о капиталу

Новчани

износ	датум
Уписан: 76.228.857,65 RSD	
Уписан: 29.246.612,60 RSD	
Уписан: 19.928.737,10 RSD	
Уплаћен: 308.420,15 RSD	18. март 2005
Уплаћен: 15.470.275,00 RSD	31. август 2016
Уплаћен: 60.450.162,50 RSD	20. јун 2017
Уплаћен: 29.246.612,60 RSD	27. јун 2018
Уплаћен: 19.928.737,10 RSD	5. јун 2019

Неновчани

вредност	датум	опис
Уписан: 98.369,93 RSD		

Унет: 98.369,93 RSD	4. новембар 2003	

	износ(%)
Сувласништво удела од	**95,000000000000**

Подаци о члану

Име и презиме: Миленца Срећковић

ЈМБГ: 1507959777072

Подаци о капиталу

Новчани

износ	датум
Уписан: 4.012.045,14 RSD	
Уписан: 1.539.295,40 RSD	
Уписан: 1.048.880,90 RSD	
Уплаћен: 16.232,64 RSD	18. март 2005
Уплаћен: 814.225,00 RSD	31. август 2016
Уплаћен: 3.181.587,50 RSD	20. јун 2017
Уплаћен: 1.539.295,40 RSD	27. јун 2018
Уплаћен: 1.048.880,90 RSD	5. јун 2019

Неновчани

вредност	датум	опис
Уписан: 5.177,36 RSD		
Унет: 5.177,36 RSD	4. новембар 2003	

износ(%)

Сувласништво удела од	**5,000000000000**

Основни капитал друштва

Новчани

износ	датум
Уписан: 4.024,51 EUR, у противвредности од 16.609.152,79 RSD	
Уписан: 63.631.750,00 RSD	
Уписан: 30.785.908,00 RSD	
Уписан: 20.977.618,00 RSD	
Уплаћен: 4.024,51 EUR, у противвредности од 324.652,79 RSD	18. март 2005
Уплаћен: 16.284.500,00 RSD	31. август 2016
Уплаћен: 63.631.750,00 RSD	20. јун 2017
Уплаћен: 30.785.908,00 RSD	27. јун 2018
Уплаћен: 20.977.618,00 RSD	5. јун 2019

Неновчани

вредност	датум	опис
Уписан: 1.550,00 EUR, у противвредности од 103.547,29 RSD		
Унет: 1.550,00 EUR, у противвредности од 103.547,29 RSD	4. новембар 2003	у стварима

Регистратор Миладин Маглов

System Engineering Team
15000 Šabac, Braće Nedića 1
E-mail: office@set.rs
Fax: 015/349-654
Tel: 015/355-588
Web: www.set.rs

Број: 15175/22/А
Датум: 27.07.2022.год.

РЕШЕЊЕ О ОДРЕЂИВАЊУ ОДГОВОРНОГ ПРОЈЕКТАНТА

На основу члана Закона о планирању и изградњи ("Службени гласник РС", бр. 72/2009, 81/2009, 64/2010 – Одлука УС РС, 24/2011,121/2012, 42/2013 - Одлука УС РС, 50/2013 - Одлука УС РС, 98/2013 - Одлука УС РС, 132/2014, 145/2014, 83/2018, 31/2019, 37/2019 - др. закон и 9/2020 и РС 52/2021) и одредби Правилника о садржини,начину и поступку израде докумената просторног и урбанистичког планирања (“Сл. гласник РС”, бр. 32/2019); као:

ОДГОВОРНИ УРБАНИСТА

за израду Урбанистичког пројекта за изградњу постројења за пречишћавање отпадних вода насеља Кнић на к.п. бр. 2578 и приступне саобраћајнице на деловима к.п. бр. 356 и 2005 КО Кнић, општина Кнић одређује се:

Милорад Обрадовић, дипл.инж.арх. ИКС Лиценца 200 0314 03

Пројектант: СЕТ д.о.о. Шабац, Браће Недића бр.1, Шабац
Одговорно лице/заступник: Миленца Срећковић, дипл.инж.грађ.

Потпис:

Број техничке документације: 1655/UP

Место и датум: Шабац, јун 2022. године

ИНЖЕЊЕРСКА КОМОРА СРБИЈЕ

ЛИЦЕНЦА

ОДГОВОРНОГ УРБАНИСТЕ

На основу Закона о планирању и изградњи и
Статута Инжењерске коморе Србије

УПРАВНИ ОДБОР ИНЖЕЊЕРСКЕ КОМОРЕ СРБИЈЕ
утврђује да је

Милорад М. Обрадовић

дипломирани инжењер архитектуре

ЈМБ 0903957770010

одговорни урбаниста

за руковођење израдом урбанистичких планова и
урбанистичких пројеката

Број лиценце

200 0314 03

ИНЖЕЊЕРСКА КОМОРА СРБИЈЕ
Милорад М. Обрадовић
дипл. инж. арх.
200 0314 03
ОДГОВОРНИ УРБАНИСТА

ПРЕДСЕДНИК КОМОРЕ

Милош Лазовић

Проф. др Милош Лазовић
дипл. грађ. инж.

У Београду,
30. октобра 2003. године

System Engineering Team
15000 Šabac, Braće Nedića 1
E-mail: office@set.rs
Fax: 015/349-654
Tel: 015/355-588
Web: www.set.rs

Број: 15176/22/А
Датум: 27.07.2022.год.

У складу са чланом 77, став 5, Правилника о садржини, начину и поступку израде докумената просторног и урбанистичког планирања ("Сл. гласник РС" 32/19), дајем

И З Ј А В У

да је Урбанистички пројекат за изградњу постројења за пречишћавање отпадних вода насеља Кнић на к.п. бр. 2578 и приступне саобраћајнице на деловима к.п. бр. 356 и 2005 КО Кнић, општина Кнић урађен у складу са Законом о планирању и изградњи ("Сл. гласник РС", бр. 72/09, 81/09-исправка, 64/10-УС, 24/11, 121/12, 42/13-УС, 50/2013-одлука УС, 98/13-УС, 132/14, 145/14, 83/18, 31/19 и 37/2019- др. Закон, 9/2020 и 52/2021)) и прописима донетим на основу Закона, и са важећим планским документима.

ИНЖЕЊЕРСКА КОМОРА СРБИЈЕ
Милорад М. Обрадовић
дипл. инж. арх.
200 0314 03
ОДГОВОРНИ УРБАНИСТА

Одговорни урбаниста

Милорад Обрадовић, дипл.инж.арх.
ИКС Лиценца 200 0314 03

Б ТЕКСТУАЛНИ ДЕО

УВОД

На захтев Општинске управе општине Кнић, као Наручиоца, а за потребе изградње постројења за пречишћавање отпадних вода насеља Кнић (ППОВ), приступило се изради Урбанистичког пројекта за изградњу постројења за пречишћавање отпадних вода на кат.парц. 2578 и приступне саобраћајнице на деловима к.п. бр. 356 и 2005 КО Кнић, општина Кнић.

Урбанистички пројекат је урађен у складу са Идејним решењем постројења за пречишћавање отпадних вода на кат.парц. 2578 КО Кнић, које је израдио "СЕТ" доо из Шапца.

Програмом Чиста Србија, дефинисан је капацитет ППОВ од 250 ЕС, што одговара броју становника и броју прикључака на канализациону мрежу.

Реципијент је неименован поток, који се улива у реку Рибеш.

Предвиђена је технологија која омогућава ефикасан рад постројења у смислу достизања потребног квалитета прерађених отпадних вода, као и оптималну потрошњу енергије и хемикалија.

Циљ израде Урбанистичког пројекта је дефинисање услова за изградњу објеката, у складу са планским документима и условима јавних предузећа и надлежних органа.

Предметна локација обележена на сателитском снимку [1]

1 Снимак преузет са сајта: https://a3.geosrbija.rs/

Браће Недића 1, 15000 Шабац
Tel. 015/355-588, faks 015/349-654
office@set.rs

1. ПРАВНИ И ПЛАНСКИ ОСНОВ

Правни основ за израду Урбанистичког пројекта је:

- Закон о планирању и изградњи ("Службени гласник РС", бр. 72/09, 81/09 - исправка, 64/10 одлука УС, 24/11 и 121/12, 42/13 - одлука УС, 50/2013 - одлука УС, 98/2013 - одлука УС, 132/14, 145/14, 83/2018, 31/19, 37/2019 -др.закон, 9/2020 и 52/2021);
- Правилник о садржини, начину и поступку израде докумената просторног и урбанистичког планирања (Сл. гласник РС, бр. 32/2019);
- Правилник о садржини, начину и поступку израде и начину вршења контроле техничке документације према класи и намени објеката (Сл.гласник РС бр.73/2019).

Плански основ за израду Урбанистичког пројекта је:

- План генералне регулације за насељено место Кнић које је седиште општине Кнић *(„Службени лист општине Кнић“ број 7/2016 и 1/2019)*

Браће Недића 1, 15000 Шабац
Tel. 015/355-588, faks 015/349-654
office@set.rs

2. ИЗВОД ИЗ ПЛАНСКЕ ДОКУМЕНТАЦИЈЕ

Плански основ за израду Урбанистичког пројекта је План генералне регулације за насељено место Кнић које је седиште општине Кнић *(„Службени лист општине Кнић“ број 7/2016 и 1/2019)*

Анализом плана генералне регулације установљено је да се посматрано подручје налази у оквиру подцелине „Рибеш“. Према намени простора припада грађевинском земљишту – линијски центар, где је дозвољена изградња објеката инфраструктуре.

Планом генералне регулације је дефинисано да је неопходна израда урбанистичког пројекта за изградњу инфраструктурног објекта постројења за прешишћавање отпадних вода.

У наставку је дат Извод из *Плана генералне регулације за насељено место Кнић које је седиште општине Кнић*, везан за услове за изградњу постројења за пречишчавање отпадних вода.

ОДРЕДБЕ ИЗ ПГР КНИЋ

2. УСЛОВИ ЗА УРЕЂЕЊЕ И ПРАВИЛА ЗА ИЗГРАДЊУ ПОВРШИНА И ОБЈЕКАТА ЈАВНЕ НАМЕНЕ И МРЕЖЕ САОБРАЋАЈНЕ И ДРУГЕ ИНФРАСТРУКТУРЕ

2.1.2.1. ПОВРШИНЕ И ОБЈЕКТИ ЈАВНЕ НАМЕНЕ

За уређење и изградњу, као и реконструкцију, доградњу, надградњу и опремање инфраструктуром на површинама јавне намене, предвиђа се израда Урбанистичког пројекта на основу правила овог Плана и јасно дефинисаног програма. За реализацију површина и објеката јавне намене за које овим планом нису дефинисани регулациони елементи ради се План детаљне регулације.

Површине и објекти јавне намене градиће се према следећим општим и посебним правилима:

ОПШТА ПРАВИЛА УРЕЂЕЊА И ИЗГРАДЊЕ ПОВРШИНА И ОБЈЕКАТА ЈАВНЕ НАМЕНЕ

Изградња објеката јавне намене вршиће се у оквиру дефинисаних површина према планираној намени простора, **али (према потреби) и на погодним локацијама у оквиру површина остале намене** (као основна или пратећа; као вид комерцијалног или јавног пословања) под условом да ни по једном аспекту не угрожавају основну намену у оквиру које се развијају.

-Постројење за пречишћавање отпадних вода: други комунални објекти и пратећи објекти инфраструктуре

ПОСЕБНА ПРАВИЛА УРЕЂЕЊА И ГРАЂЕЊА НА ПОВРШИНАМА ЈАВНЕ НАМЕНЕ

Постројење за пречишћавање отпадних вода планирано је у југоисточном делу насеља, непосредно уз железнички пругу, на површини од 0,40 ha.

Укупна површина свих објеката комуналних делатности износи 6,00 ha.

Браће Недића 1, 15000 Шабац
Tel. 015/355-588, faks 015/349-654
office@set.rs

ВОДОПРИВРЕДНА ИНФРАСТРУКТУРА

Одвођење отпадних вода

Концепт одвођења употребљених и атмосферских вода базиран је на следећим принципима:

- Систем је конципиран као сепаратан, тј. посебно се одводе санитарне отпадне воде а посебно атмосферске воде.

- Систем за одвођење отпадних вода треба да покрије што већу територију насеља. Да би се то остварило планирана је изградња фекалних колектора и сабирне мреже. Све отпадне воде колекторима ће се одвести до планираног постројења за пречишћавање отпадних вода. У деловима насеља где не постоје теренске могућности или недовољна густина становања, где није економски оправдано градити фекалну канализацију, санитарне отпадне воде водити у прописне септичке јаме затвореног типа, које ће се повремено празнити.

- Индустријске отпадне воде третирати унутар индустријских комплекса. Предтретман индустријских отпадних вода радити пре упуштања у фекалну канализацију, а комплетан третман до прописаног нивоа у случају упуштања у водоток.

- Отпадне воде пречистити пре упуштања у реципијент. Локација централног постројења за пречишћавање отпадних вода је на десној обали Рибеша.

- Атмосферске воде најкраћим путем одвести до најближег реципијента.

У наредном периоду потребно је :

- Изградити градски колектор 2
- Изградити постројење за пречишћавање отпадних вода
- Системом фекалне канализације наставити покривање насеља Кнић

Регулација водотокова

Планира се регулација Рибеша и Брњичког потока кроз индустријску зону и Пибеша и безименог потока у зони постројења за пречишћавање отпадних вода.

Правила за изградњу фекалне канализације

Трасе фекалних колектора и сабирне канализационе мреже водити постојећим и планираним саобраћајницама и по потреби зеленим површинама.

Димензије нове фекалне канализације одредити на основу хидрауличког прорачуна, узимајући у обзир комплетно сливно подручје. Уколико се прорачуном добије мањи пречник од ф200mm, усвојити ф 200mm. Максимално пуњење канализације је 0,7 Д, где је Д пречник цеви.

Минимална дубина укопавања треба да је таква, да канализација може да прихвати отпадне воде из свих објеката који су предвиђени да се прикључе на њу, а не мање од 1,2 m до темена цеви. За исправно функционисање фекалне канализације предвидети довољан број ревизионих окана и водити рачуна и минималним и максималним падовима. Оријентационо максимални пад је око 1/Д (cm) а минимални пад 1/Д (mm).

Новопројектоване објекте прикључити на постојећу и планирану фекалну канализацију. Минималан пречник кућног прикључка је ф 150 mm.

Индустријске отпадне воде се могу увести у канализацију тек после предтретмана.

У срединама где не постоји канализација градити прописне, водонепропусне септичке јаме.

Техничке услове и начин прикључења новопројектоване фекалне канализације као и прикључење појединих објеката одређује надлежна комунална организација.

Браће Недића 1, 15000 Шабац
Tel. 015/355-588, faks 015/349-654
office@set.rs

2.2. ПРАВИЛА ГРАЂЕЊА

Правила грађења представљају скуп међусобно зависних правила за изградњу објеката на појединачним грађевинским парцелама, прописана за претежне намене по целинама у грађевинском подручју плана.

Правила се примењују:

- за директно спровођење - издавање Локацијске дозволе.
- за израду Урбанистичких пројеката
- као смерница за израду Планова детаљне регулације

Елементи урбанистичке регулације који нису обухваћени овим Правилима грађења дефинишу се према важећем Правилнику о општим правилима за парцелацију, регулацију и изградњу.

Правила грађења садрже:

1) намену објеката и простора који се могу градити у појединачним зонама под условима утврђеним планским документом, односно намену објеката и простора чија је изградња забрањена у тим зонама;

У оквиру посебних правила грађења, дефинисана је ОСНОВНА или ДОМИНАНТНА НАМЕНА, МОГУЋЕ ПРАТЕЋЕ НАМЕНЕ и НАМЕНЕ ОБЈЕКАТА ЧИЈА ГРАДЊА ЈЕ ЗАБРАЊЕНА У ДАТОЈ ЗОНИ. Посебном табелом. дефинисане су НАМЕНЕ КОМПАТИБИЛНЕ основној намені.

ОСНОВНА НАМЕНА	Образовање	Здравство	Дечја и социјална	наука, информисањ	Комунални објекти	Посебне намене	Спорт и	Саобраћајни објекти	Зеленило	Инфраструктура	Становање	Привређива	центри, верски	Пољопривредно, шумско
Образовање	+	+	+	-	-	-	+	-	+	-	-	-	-	-
Здравство	+	+	+	-	-	-	+	-	+	-	-	-	-	-
Дечја и оцијална заштита	+	+	+	-	-	-	+	-	+	-	-	-	-	-
Култура, наука, информисање админ. управа	+	+	+	+	+	+	+	-	+	-	-	+	+	-
Комуналнибјекти	-	-	-	-	+	-	-	+	+	+	-	+	+	-
Посебне намене	+	+	+	+	+	+	+	+	+	-	+	+	+	-
Спорт и екреација	+	+	+	+	-	-	+	-	+	-	-	-	+	-
Саобраћајни објекти	-	-	-	-	+	-	+	+	+	+	-	+	+	-
Зеленило	-	-	-	-	-	-	+	+	+	-	-	-	-	-
Инфраструктура	-	-	-	-	-	-	-	+	-	+	-	-	-	+
Становање	+	+	+	+	+	-	+	+	+	+	+	+	+	-

Браће Недића 1, 15000 Шабас
Tel. 015/355-588, faks 015/349-654
office@set.rs

Привређивање	+	+	+	+	+	+	+	+	+	+	-	+	+	-
Услуге, центри, верски објекти	+	+	+	+	+	+	+	+	+	+	+	+	+	-
Пољопривредно, шумско, водно з.	-	-	-	-	-	-	-	-	-	-	-	-	-	+

ДОМИНАНТНА НАМЕНА је основна намена која је дефинисана на графичком прилогу НАМЕНА ПОВРШИНА.

МОГУЋЕ ПРАТЕЋЕ НАМЕНЕ су функције које могу да буду допуна основној намени, али само под условом да та делатност не угрожава основну намену, јавни интерес и животну средину. Пратећа делатност може изузетно да буде и доминантна на појединим локацијама, под условом да не угрожава планирану основну намену шире зоне, јавни интерес и животну средину, и реализује се према правилима дефинисаним за основну намену.

У табели 2.2. приказане су могуће КОМПАТИБИЛНЕ НАМЕНЕ свим основним наменама. То су алтернативне намене основној намени које могу да се дефинишу у појединим зонама, без промене овог Плана детаљне регулације, према условима и нормативима који важе за ту намену, под условом да не угрожава планирану основну намену шире зоне, јавни интерес и животну средину. У случају примене компатибилне намене, обавезна је израда урбанистичког пројекта, у складу са Законом о планирању и изградњи.

КОМПАТИБИЛНЕ НАМЕНЕ ОСНОВНИМ НАМЕНАМА

Табела 2.2.

Правила грађења садрже:

1) намену објеката и простора који се могу градити у појединачним зонама под условима утврђеним планским документом, односно намену објеката и простора чија је изградња забрањена у тим зонама;
2) услове за парцелацију, препарцелацију и формирање грађевинске парцеле, као и минималну и максималну површину грађевинске парцеле;
3) положај објеката у односу на регулацију и у односу на границе грађевинске парцеле;
4) највећи дозвољени индекс заузетости или највећи дозвољени индекс изграђености грађевинске парцеле;
5) највећу дозвољену висину (одређује се висинским котама) или спратност објеката;
6) услове за изградњу других објеката на истој грађевинској парцели;
7) услове и начин обезбеђивања приступа парцели и простора за паркирање возила.
8) евентуално и друге услове архитектонског обликовања, материјализације, завршне обраде, колорита и др.

Објекти ових намена градиће се према правилима уређења и следећим општим и посебним правилима грађења:

2.2.1. ОПШТА ПРАВИЛА ГРАЂЕЊА НА ПОВРШИНАМА ОСТАЛИХ НАМЕНА

Намена објеката и простора

Намена објеката и простора

- ОСНОВНА НАМЕНА - према карти намена површина.
- КОМПАТИБИЛНЕ НАМЕНЕ, као пратеће, могу се градити под условом да не угрожавају основну намену, јавне површине и животну средину. Компатибилне намене могу се градити само под условом да парцела, својом величином, обликом,

Браће Недића 1, 15000 Шабац
Tel. 015/355-588, faks 015/349-654
office@set.rs

конфигурацијом терена и условима за прикључење на саобраћајну и комуналну инфраструктуру, пружа могућност за функционисање свих намена. Компатибилне намене дате су у посебним правилима за сваку намену.

- НАМЕНА ОБЈЕКАТА КОЈА НИЈЕ ДОЗВОЉЕНА су све намене које својом функцијом могу да угрозе основну намену са било ког аспекта. Забрањене су све делатности које би угрозиле животну средину буком, вибрацијама, гасовима, мирисима, отпадним водама, и другим штетним дејствима, као и објекти који по архитектонско грађевинском склопу не одговарају карактеру захвата.

2.2.2.2. УСЛУГЕ И СИСТЕМ ЦЕНТАРА

Комерцијалне, занатске, услужне и друге терцијалне делатности и јавне делатности као комерцијални вид пословања (у приватном власништву). развијају се у центримасвих нивоа, у зонама становања различитих густина, зонама привређивања и осталим наменама према потребама окружења, уз услов да не смеју угрозити основну намену у оквиру које се развијају тј. уз:

- еколошку проверу за потенцијалне загађиваче - за програме пословања, обавезно се дефинише карактер програма и мере заштите на локацији, односно по потреби ради процена утицаја објекта на животну средину, са свим елементима заштите у оквиру објекта, инсталација, опреме, парцеле и захвата.
- саобраћајне услове који не ометају функцију основне намене са паркирањем искључиво у оквиру парцеле без ометања јавних површина (у зонама становања и центара није дозвољено депоновање кабастих возила за обављање делатности на парцели или јавној површини)
- комуналне услове (захтеви за комуналним опремањем не смеју угрозити опремање основне намене зоне)
- услове обликовања који се усклађују са условима обликовања градског простора, целине, потеза и амбијента у коме су лоцирани.

Намена објеката и простора

ОСНОВНА НАМЕНА – услуге и пословање. Ван Градског центра могу се развијати и мешовито пословни центри са нижим облицима производње. Искључују се делатности које могу да угрозе животну средину.

ПРАТЕЋЕ НАМЕНЕ – становање високих, средњих и ниских густина, **површине јавних намена, објекти и мрежа саобраћајне и комуналне инфраструктуре.** Ван центара, уз могу се развијати и мешовито пословни центри са нижим облицима производње. Искључују се делатности које могу да угрозе животну средину.

Величина парцеле

Према карактеру намене, уз услов да парцела мора задовољити све функције објекта.

Хоризонтална регулација

Положај објеката у односу на регулациону линију дефинише се према општим правилима.(погл. 2.2.1.).

Висинка регулација

- мах спратност П+2 – три надземне етаже (према условима терена могуће је формирање сутеренске етаже или етаже ниског приземља са приступом са ниже коте):
- Висина објекта:
  - мах 12,0 m (до коте венца).
  - мах 17,0 m (до коте слемена).

Индекс заузетости парцеле:

- за Градски центар:..... мах 60%
- за локалне центре..... мах 55%

Браће Недића 1, 15000 Шабац
Tel. 015/355-588, faks 015/349-654
office@set.rs

- за линијске центре.....мах 55%
- за услуге ван центара .мах 50%

При формирању чисто услужних блокова, могућа заузетост парцеле је изузетно 70% за пословни блок спратности до П+1. :

Други објекат на грађевинској парцели

На парцели може бити више објеката основне или пратеће намене. Минимална удаљеност објеката на истој парцели износи 4,00 m.

Прикључење објеката на инфраструктуру врши се на основу плана и услова овлашћених комуналних предузећа и организација.

Минимални степен комуналне опремљености подразумева обезбеђен излаз на јавни пут и капацитет паркирања, прикључење на електроенергетску мрежу, систем водовода и канализације и решено питање одлагање комуналног отпада.

Архитектонско-грађевинска структура и обрада

Архитектонско грађевинска структура стандардна. Објекти морају носити архитектонске одлике своје намене.

Уређење и организација на парцели према намени. Основно уређење обухвата нивелацију, партер, зелену површину парцеле и одводњавање ван суседа. Минимални проценат зелене површине на парцели је 20%.

Паркирање за основну и пратећу намену на парцели или у објекту према оговарајућем Правилнику.

Посебни услови

За изградњу објеката услуга на парцелама већим од 0,5ha ради се урбанистички пројекат.

4. СПРОВОЂЕЊЕ ПЛАНА

Спровођење Плана генералне регулације за насељено место Кнић, вршиће се

2. Урбанистичким пројектима

Урбанистички пројекти обавезно се раде за:

- површине и објекте јавне намене

Урбанистичким пројектом се може предвидети фазна реализација уз обезбеђење минималног степена комуналне опремљености, капацитета паркирања и услова и мера заштите у првој фази.

ОГРАНИЧЕЊА

Предметна парцела се налази и зони укрштања државног пута II А реда и железничке пруге Лапово-Крагујевац- Краљево где је планирана изградња надвожњака која није реализована .

Урбанистички пројекат се ради реализације инфраструктурног објекта мини постројење за пречишћавање (чија је локација одређена у складу са конфигурацијом терена) као саставни део канализационе мреже која је планирана на предметној парцели.

Браће Недића 1, 15000 Шабац
Tel. 015/355-588, faks 015/349-654
office@set.rs

3. ОБУХВАТ УРБАНИСТИЧКОГ ПРОЈЕКТА

У обухвату Урбанистичког пројекта су следеће парцеле:

- к.п.бр. 2578 КО Кнић – парцела на којој је предвиђена изградња објеката ППОВ (предмет урбанистичко-архитектонске разраде);
- делови к.п.бр. 356 и 2005 КО Кнић – делови парцела на којима је предвиђена приступна саобрћајница;

Списак координата обухвата Урбанистичког пројекта:

Број тачке	X	Y	Број тачке	X	Y
1	7479815.05	4865061.05	10	7479737.33	4865105.02
2	7479811.75	4865062.49	11	7479753.23	4865101.14
3	7479789.47	4865072.24	12	7479775.44	4865100.43
4	7479783.34	4865074.95	13	7479797.99	4865100.01
5	7479760.46	4865085.04	14	7479809.62	4865099.79
6	7479753.49	4865088.11	15	7479821.81	4865098.20
7	7479746.30	4865091.18	16	7479851.58	4865095.00
8	7479734.58	4865096.97	17	7479832.26	4865074.73
9	7479736.94	4865103.82			

Укупна површина обухвата урбанистичког пројекта износи 2 514,76 m^2

Површина кат.парц.бр. 2578, која је предмет урбанистичко-архитектонске разраде износи **00.22.76 ha**.

4. ПОСТОЈЕЋЕ СТАЊЕ

Планирани комплекс постројења за пречишћавање орпадних вода се налази на катастарској парцели бр. 2578 КО Кнић. Предметна парцела се налази у зони укрштања државног пута II А реда и железничке пруге Лапово-Крагујевац-Краљево где је планирана изградња надвожњака која није реализована. Са западне стране предметне парцеле пролази локална саобраћајница (кат. парц. бр. 356 и 2500 КО Кнић) на коју је предвиђен прикључак приступне саобраћајнице до комплекса.

Са североисточне стране предметне парцеле налази се неименован поток (кат. парц. бр. 2577 КО Кнић), који је уједно и реципијент пречишћених отпадних вода.

У северозападном делу парцеле постоји изграђен објекат без дозволе за изградњу који је предвиђен за рушење. Приказ постојећег објекта за рушење дат је на графичком прилогу *02 - Ситуациони план са приказом намене површина и саобраћаја.*

Терен је без већих депресија и увала, тако да се може сматрати равним. У оквиру комплекса се налазе неуређене зелене површине.

Канализација није изграђена, али се планира да се све отпадне воде уливају у јединствену канализациону мрежу, а потом се уводе у ППОВ.

Браће Недића 1, 15000 Шабац
Tel. 015/355-588, faks 015/349-654
office@set.rs

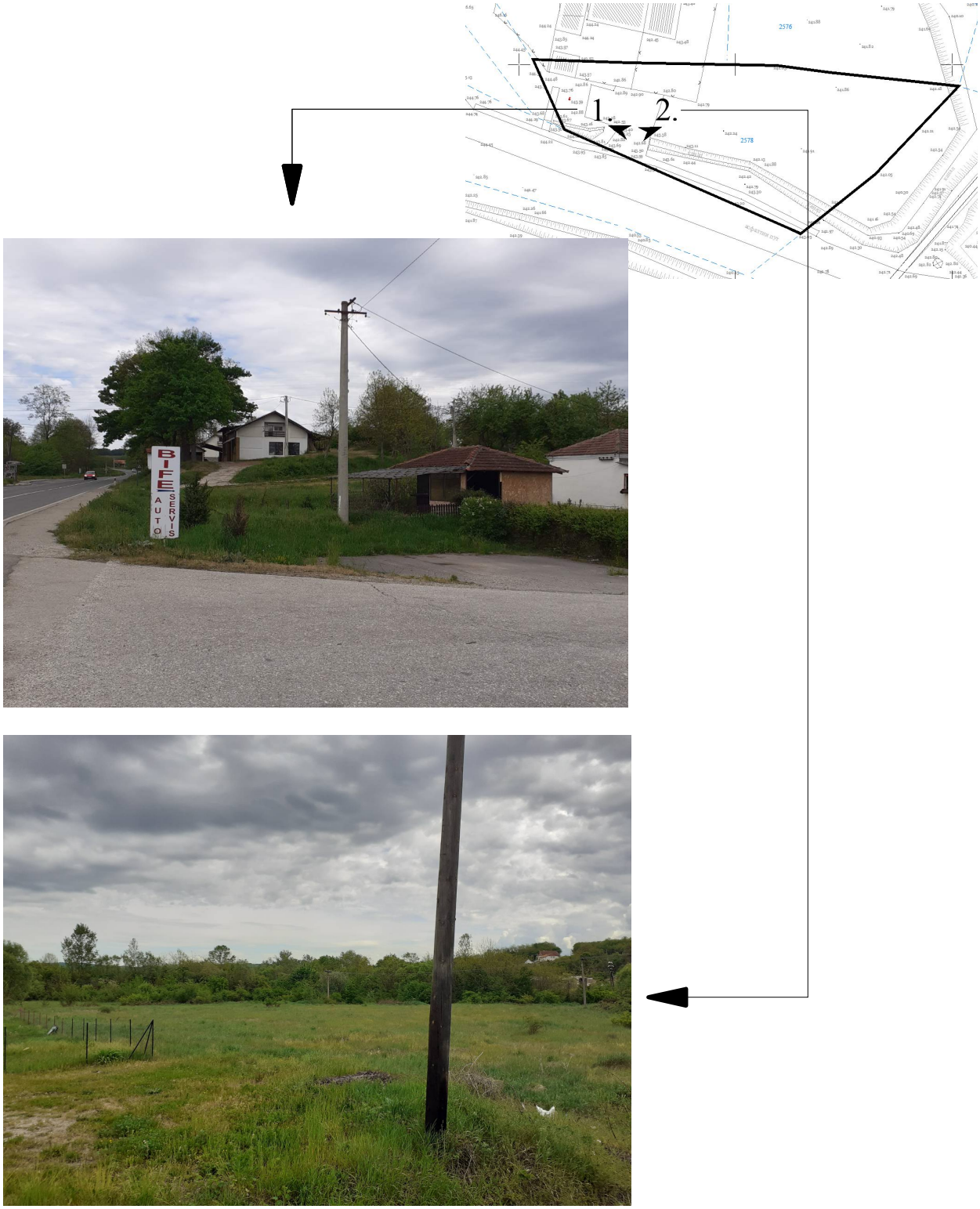

Фотографија 1 и 2 - Изглед локације са постојећег приступа парцели

Браће Недића 1, 15000 Шабац
Tel. 015/355-588, faks 015/349-654
office@set.rs

5. УСЛОВИ ИЗГРАДЊЕ

Намена

Као што је већ поменуто, предметна локација налази се у обухвату Плана генералне регулације за насељено место Кнић које је седиште општине Кнић *(„Службени лист општине Кнић“ број 7/2016 и 1/2019),* планирана намена - услуге и пословање.

У оквиру дефинисане претежне намене, дозвољена је изградња објеката инфраструктуре, у складу са правилима уређења и грађења за ту врсту објеката.

Функција планираних објеката су комуналне делатности, који су у потпуности компатибилни планираној намени.

Овим пројектом предвиђена је изградња нових објеката са пратећом инфраструктуром:

- Груба решетка
- Црпна станица
- Објекат за пречишћавање отпадних вода
- Контејнер за технички део
- Шахт са мерачем протока
- Изливна грађевина - оријентационо

Регулација и нивелација

Планом генералне регулације дефинисане су грађевинске и регулационе линије за предметну парцелу.

Планирани објекти су дистанцирани од суседних парцела, како би се испоштовала прописана удаљења и захтеви противпожарне заштите и омогућило несметано кретање возила. Планираним дистанцама објеката од суседних парцела у границама грађевинске парцеле је обезбеђено формирање заштитног растојања од суседних парцела.

Планом регулације у комплексу постројења за пречићавање отпадних вода дефинисани су следећи елементи:

- прикључак на локалну саобраћајницу
- темена осовина интерних саобраћајница
- карактеристичне тачке планираних објеката

Координате прикључка на локалну саобраћајницу

Број тачке	X	Y
SP1	7479729.5022	4865100.1491

Координате темена осовине интерних саобраћајница

Број темена	X	Y
T1	7479807.9996	4865086.4338
T2	7479768.7509	4865093.2912

Браће Недића 1, 15000 Шабац
Tel. 015/355-588, faks 015/349-654
office@set.rs

Координате карактеристичних тачака објеката

Број темена	X	Y	Број темена	X	Y
ОВ1	7479808.5114	4865083.5513	ОВ8	7479809.4057	4865088.6693
ОВ2	7479813.4368	4865082.6907	ОВ9	7479817.6731	4865078.0901
ОВ3	7479815.3304	4865093.5274	ОВ10	7479818.6568	4865077.9104
ОВ4	7479810.4049	4865094.3880	ОВ11	7479819.2676	4865081.2551
ОВ5	7479809.0107	4865086.4089	ОВ12	7479818.2839	4865081.4347
ОВ6	7479810.9808	4865086.0646	ОВ13	7479819.1350	4865083.3124
ОВ7	479811.3758	4865088.3251			

Планом нивелације су дате коте прикључка на постојећу насељску саобраћајницу, коте преломних тачака нивелете интерних саобраћајница и нагиби нивелете интерних саобраћајница.

6. НУМЕРИЧКИ ПОКАЗАТЕЉИ

НАМЕНА ПОВРШИНА У ОБУХВАТУ УП		
	ha	%
Грађевинско земљиште – комунални објекти (јавна површина)	**00.24.73**	**98,33**
планирани објекти	00.00.53	2,12
саобраћајне површине	00.03.27	13,00
канал	00.01.31	5,21
зелене површине	00.19.21	76,38
Државни пут (јавна саобраћајна површина)	**00.00.41**	**1,63**
УКУПНО	**00.25.15**	**100**

Табеларни приказ нумеричких показатеља у обухвату урбанистичког пројекта

УРБАНИСТИЧКИ ПАРАМЕТРИ	**остварене вредности**
Површина кат.парц.бр. 2578	2 276 m^2
Укупна површина приземља планираних обј.	4,60 m^2
Укупна БРГП планираних објеката	4,60 m^2
Укупно БРУТО површина укопаних објеката	52,86 m^2
Укупна БРУТО изграђена површина	57,46 m^2
Проценат заузетости	2,32%
Индекс изграђености	0,002
Број паркинг места	/

Табеларни приказ урбанистичких параметара за кп бр. 2578

Напомена: *Приликом даље разраде техничке документације (израде ИДП, ПГД и ПЗИ) могуће је одступање у погледу дефинисаног положаја, површина, габарита објеката и нивелације, а према захтеваним техничким и технолошким решењима, уз обавезу задовољења урбанистичких параметара дефинисаних важећом планском документацијом и правилницима.*

Браће Недића 1, 15000 Шабац
Tel. 015/355-588, faks 015/349-654
office@set.rs

6.1. ХОРИЗОНТАЛНИ ГАБАРИТИ И СПРАТНОСТ

Хоризонтални габарити, положај и спратност објеката који су предмет урбанистичко-архитектонске разраде, дати су на графичком прилогу *03_Ситуациони план са приказом нивелације и регулације.*

ПЛАНИРАНИ ОБЈЕКТИ

Груба решетка
Хоризонтални габарит: 3,40 m^2.
Спратност: објекат за који се не одређује спратност (полуукопан)

Црпна станица
Хоризонтални габарит: 3,46m^2.
Спратност: објекат за који се не одређује спратност (укопан)

Објекат за пречишћавање отпадних вода
Хоризонтални габарит: 46,00m^2.
Спратност: објекат за који се не одређује спратност (укопан)

Контејнер за технички део
Хоризонтални габарит: 4,60m^2.
Спратност: П

УКУПНО ПЛАНИРАНИ ОБЈЕКТИ (хоризонтални габарит): 57,46 m^2

6.2. ИНДЕКС ЗАУЗЕТОСТИ

Планом генералне регулације за насељено место Кнић које је седиште општине Кнић *(„Службени лист општине Кнић“ број 7/2016 и 1/2019),* дефинисан је максималан индекс заутетости за предметну парцелу 2578, који износи 55%.

Предложеним решењем индекс заузетости парцеле износи 2,32% што је у оквиру вредности прописане Планом генералне регулације за насељено место Кнић.

6.3. ПАРКИРАЊЕ

У оквиру предметне парцеле није предвиђен паркинг за путничка и теретна возила, будући да је рад постројења аутоматизован, а праћење рада се врши преко даљинског система.

Како је урбанистичким пројектом предвиђено више зелених површина од минимума који је условљен правилником, могућа је њихова трансформација у паркинг простор или манипулативне површине, у складу са потребама планираних садржаја.

Браће Недића 1, 15000 Шабац
Tel. 015/355-588, faks 015/349-654
office@set.rs

6.4. ПРОЦЕНАТ ЗЕЛЕНИХ ПОВРШИНА

Планом генералне регулације за насељено место Кнић, које је седиште општине Кнић, дефинисан је минималан проценат зелених површина који износи 20%.

Предложеним решењем проценат зелених површина на предметној парцели 2578, износи 80,89%.

Приликом даље разраде техничке документације може доћи до мањих корекција процента зелених површина, према захтеваним техничким и технолошким решењима, уз обавезу задовољења урбанистичких параметара дефинисаних важећом планском документацијом и правилницима.

7. НАЧИН УРЕЂЕЊА СЛОБОДНИХ И ЗЕЛЕНИХ ПОВРШИНА

Приликом изградње постројења за пречишћавање отпадних вода потребно је очувати што је могуће већи проценат постојећег зеленила. Планирање објеката вршити узурпирањем што мање површине под природном вегетацијом. При пројектовању визуелно уклопити изглед предметног комплекса у постојећи природни амбијент.

Урбанистичким пројектом предвиђено је више зелених површина од минимума који је прописан планом. У даљим фазама пројектовања зелене површине је могуће озеленити одговарајућим врстама лишћарског и четинарског дрвећа и жбуња.

Дрвеће и шибље ће се садити према техничким нормативима којима се прописује удаљеност од одређених инсталација. Биће предвиђене врсте дрвећа и шибља чије биоеколошке карактеристике одговарају условима средине и функцији комплекса, у складу са просторним могућностима, правилима струке и прописаном удаљеношћу од одређених инсталација.

УСЛОВИ ЗА УРЕЂЕЊЕ ЗЕЛЕНИХ ПОВРШИНА

1 Обавезна је израда главног пројекта озелењавања за појединачне комплексе и садржаје, који ће детерминисати прецизан избор и количину дендролошог материјала, његов просторни распоред, технику садње, мере неге и заштите, предмер и предрачун;
2 Озелењавање ускладити са подземном и надземном инфраструктуром према техничким нормативима за пројектовање зелених површина. Дрвеће и шибље у планираним коридорима садити на следећој удаљености од инсталација:

	Дрвеће	**Шибље**
Водовода	мах 1,5 m	
Канализације	мах 1,5 m	
Електрокаблова	мах 2,5 m	0,5 m
ЕК и КДС мреже	2,0 m	
Гасовода	1,5 m	

3 Дрвеће садити на удаљености 2 m од коловоза, а од објекта 4 -7 m;
4 Избор дендролошког материјала оријентисати на аутохтоне врсте, а избегавати примену инвазивних врста;
5 Однос лишћара и четинара треба да буде 5:1;
6 Саднице треба да буду I класе.

Браће Недића 1, 15000 Шабац
Tel. 015/355-588, faks 015/349-654
office@set.rs

8. ИНФРАСТРУКТУРА

8.1. САОБРАЋАЈНА ИНФРАСТРУКТУРА

Саобраћајни приступ предметној парцели пројектован је са западне стране парцеле, преко интерне саобраћајнице на постојећу локалну саобраћајницу (кат.парц.бр. 356 и 2005 КО Кнић).

Унутар границе урбанистичког пројекта пројектована је једносмерна интерна саобраћајница дужине око 50 m, дефинисана у простору геодетским координатама осовинских и темених тачака и ширином саобраћајног профила.

Интерна саобраћајница је је димензионисана у складу са меродавним возилом, одговарајућим радијусима скретања и има функцију Т окретнице.

Предвиђена саобраћајна површина планирана је према потребама технологије и приступа објектима.

Саобраћајне површине су пројектоване за тешко саобраћајно оптерећење, са флексибилном коловозном конструкцијом са завршним асфалтним или бетонским слојем, у складу са геомеханичким подацима о тлу. По потреби извршити оивичење саобраћајних површина стандардним колским ивичњацима.

Одводњавање са интерних саобраћајница и манипулативних површина спроводити на основу нивелационог решења, а кроз затворени систем (сливници, каналете) до реципијента (улична канализациона мрежа).

С обзиром на садржаје унутар самог комплекса, не очекује се значајан обим пешачких кретања, па је стога интерни пешачки саобраћај организован преко саобраћајних и слободних површина.

Приступ противпожарног (ПП) возила, планирано је са постојеће државне саобрћајнице, с обзиром на удаљеност предметних објеката од границе парцеле, која је мања од 20m.

Планирана траса саобраћајница је дефинисана у простору геодетским координатама осовинских тачака.

Нивелационо и регулационо решење саобраћајних површина, дефинисано је графичким прилогом *03_Ситуациони план са приказом нивелације и регулације.*

8.2. ТЕХНОЛОШКИ ПРОЦЕС ПРЕЧИШЋАВАЊА ВОДЕ

Величина пројекта -димензионисање постројења

Димензионисање постројења извршено је сагласно смерницама према препорукама носиоца технологије а то је:

биолошки третман на 200 l/st.dan укупно: из чега следи да је ВРК5=300mg/l, HPK = 600 mg/l, суспендоване материје = 350 mg/l, N = 50 mg/l, P = 12 mg\l

• максимално хидрауличко оптерећење на улазу у постројење се рачуна преко коефицијента варијације K=Q ulaz /Q биологија.

За димензионисање објеката и опреме на линијама третмана отпадне воде, неопходно је дефинисати укупно органско оптерећење, које се изражава у килограмима БПК$_5$ по дану, а које потиче од становништва и индустрије.

За инфилтрацију је усвојено да не доприноси органском оптерећењу, док је органско оптерећење рачунато по Стандарду за органско оптерећење по ЕС/д.

Браће Недића 1, 15000 Шабац
Tel. 015/355-588, faks 015/349-654
office@set.rs

Опис изабраног постројења

За предметну локацију предвиђено је постројење контејнерског типа.

Постројење сачињавају следећи објекти:

1) црпна станица
2) акумулациони резервоар
3) 2 SBR резервоара
4) резервоара за муљ
5) пешчани филтер.

Опис предтретмана

За предтретман предвиђене су 2 потапајуће пумпе, додатна опрема за пумпе (за подизање ради сервисирања, ручна дизалица за манипулацију пумпом). У сврху заштите пумпе, на улазу у црпну станицу налази се груба решетка, од нерђајућег челика са размаком између решетака од 40мм.

У случају да је неопходан бољи предтретман (опционо, на захтев Клијента), пре црпне станице може се инсталирати ручна решетка са размаком од 6мм, од нерђајућег челика, под углом од 70°. На тај начин би пумпе у црпној станици биле још боље заштићене, а инфлуент би био чистији и погоднији за даљи транспорт.

Опис технологије

Отпадна вода се из црпне станице одводи до акумулационог резервоара који је аерисан а затим се вода уводи у реакторе.

Предметно постројење чине 4 резервоара: 1. акумулациони резервоар, 2 реакциона резервоара и 1 резервоар за муљ. Сви резервоари су укопани. Процес за предметно постројење се заснива на формирању активног муља, продуженој аерацији са денитрификацијом и потпуној аеробној стабилизацији активног муља и аерисаном резервоару за муљ. Постројење је са међуоперацијом (пуњење и извлачење/пражњење) и аерације са финим мехурићима.

Два резервоара могу радити у истом циклусу, или у два „наизменична“ циклуса, у зависности од количине отпадне воде. Ако је доток отпадне воде превелики, оба реактора раде у истом циклусу (прихват воде, аерација, седиментација, декантовање, и понављање свих фаза истовремено.

У реактор за муљ долази вишак муља сачињен од чистих наталожених неорганских материја, где се обавља процес стабилизације муља. У акумулациони резервоар се прелива издвојена надмуљна вода. Резервоар за муљ се налази на крају низа контејнера, тако да се за извлачење муља из пуног резервоара мора предвидети приступна саобраћајница.

Вода се из реактора препумпава у пешчани филтер, како би се смањила количина укупне суспендоване чврсте материје (ТСС), пре испуштања у реципијент.

Ово компактно постројење се састоји од четири одвојена резервоара, који су укопани:

Цео систем се састоји од 4 контејнера. Контејнер 1 је акумулациони резервоар, контејнери 2 су реактори. Једно поље су пешчани филтери (5). Контејнер 3 је муљни контејнер. Они су физички одвојени и спојени су преливним цевима које инсталира произвођач опреме. Преградни зид у пешчаном филтеру иде по читавој висини а вода се

Браће Недића 1, 15000 Шабац
Tel. 015/355-588, faks 015/349-654
office@set.rs

препумпава из реактора у пешчани филтер СФ са мамут пумпама. Висина преградног зида је око 2 метра.

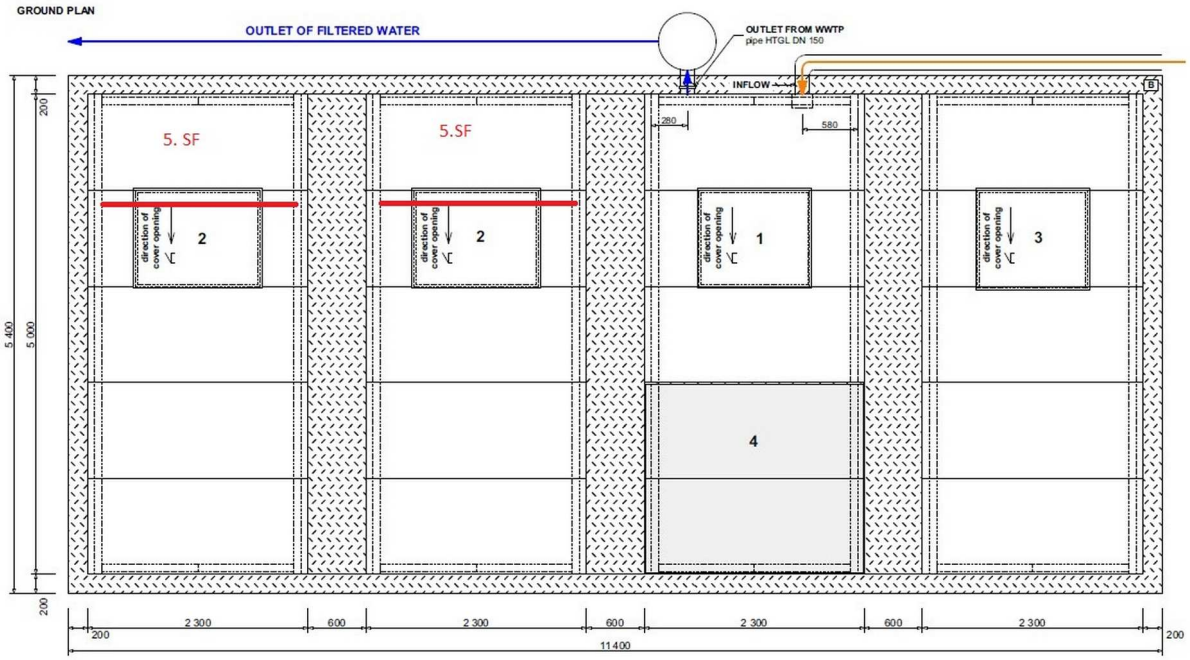

Слика бр. Основа ППОВ

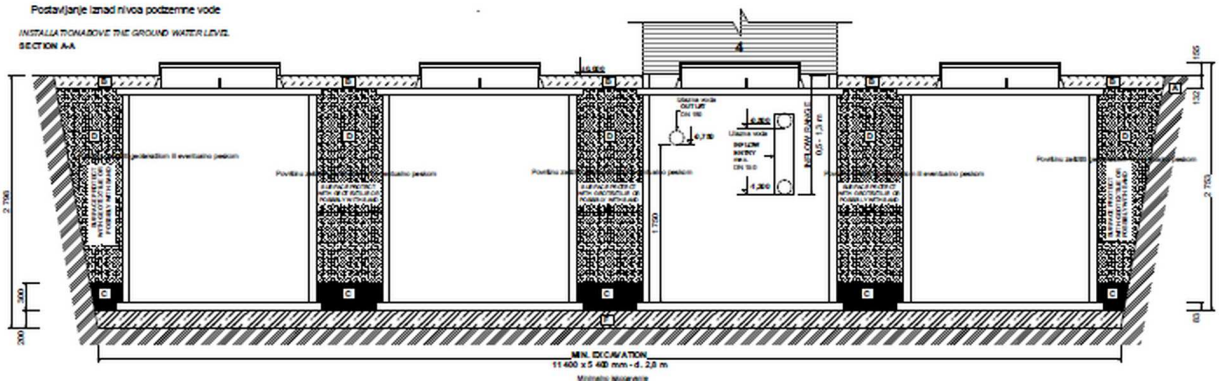

Слика бр. пресек резервоара

Техничка зграда бр.4., је полу-контејнер грађевински дим. 2,3 х 2 са једним вратима и једним прозором. Објекат бр. 4. постављен је изнад акумулационог резервоара. У објекту је управљачка кутија, развод за струју и компресори. Потребно је обезбедити да се прозор отвара како би лети било боље хлађење и усис ваздуха.

С обзиром да је за предметну локацију предвиђено је постројење контејнерског типа, 250 ES, укопано, то се на следећем примеру могу видети детаљи са опремом.

- Улазни (акумулациони) резервоар, пумпна станица, део „А“
- Активациони резервоар (био-реактор)- део „В“
- Резервоар за муљ део „С“
- Део та опрему „D“
- Пешчани филтер, део „Е“

Браће Недића 1, 15000 Шабац
Tel. 015/355-588, faks 015/349-654
office@set.rs

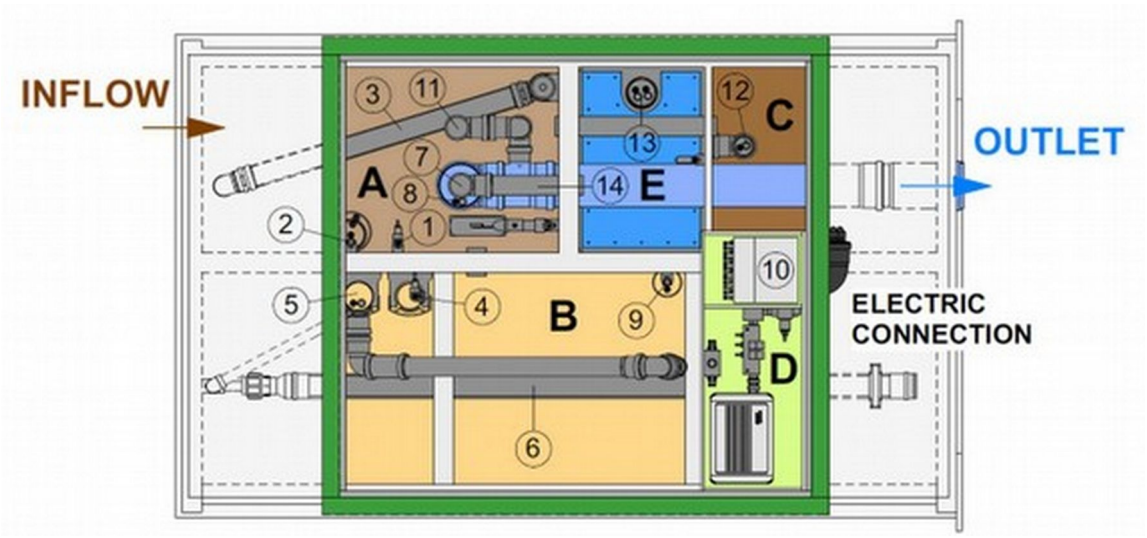

Слика бр.5. Поглед на компактно постројење

Опрема неопходна у оквиру постројења.:

1. Сонда за притисак у акумулационом резервоару
2. Црпна станица (сирова вода) са пумпом и филтером
3. Аерација акумулационог резервоара
4. Сонда za притисак у активационом резервоару
5. Декантер за третирану воду са пумпом
6. Аерација активационог резервоара
7. Контејнер за пречишћену воду (узимање узорака)
8. Пуњење декантера
9. Пумпа за уклањање муља
10. Управљачка јединица и разводна табла
11. Прелив на ППОВ
12. Пешчани филтер – отклањање муља
13. Пешчани филтер – пражњење
14. Прелив са пешчаног филтера

КРАТАК ОПИС ДЕЛОВА ПОСТРОЈЕЊА

Улазни резервоар (акумулациони резервоар)

У улазном, акумулационом резервоару предвиђени су следећи процеси:

- Балансирање нередовног дотока отпадних вода;
- Доток отпадних вода у активациони резервоар који има радни ниво воде изнад канализације
- Хватање и дезинтеграција грубих нечистоћа;
- Предтретман и
- Денитрификација отпадних вода.

Активациони резервоар (био-реактор)

Овај резервоар је место где се врши сам биолошки третман помоћу микроорганизама који се налазе у у муљу. Да би опстали, микроорганизми (активни муљ) требају им и органска загађења, која се уносе у отпадне воде, и кисеоник, који се уноси компресором (дувaљком). Компримовани ваздух меша активни муљ са отпадном водом.

Браће Недића 1, 15000 Шабац
Tel. 015/355-588, faks 015/349-654
office@set.rs

Активни муљ је тежи од воде. Након завршетка аерације, уз мешање садржаја резервоара, активни муљ формира слој на дну активационог резервоара, одвојен од слоја третиране воде која се периодично извлачи из постројења.

Декантер је специјалан, патентирани систем који се користи за извлачење третиране воде из активационог резервоара. Третирана вода се извлачи из слоја сса. 15 цм испод нивоа воде у резервоару за активирање. Декантер се састоји од руке декантера, са покретним (окретним) прикључком на резервоар (преко вертикалне цеви) са пумпом за третирану воду и контејнером за третирану воду. Контејнер за третирану воду је вертикална пластична цев од најмање 50 mm DN која се обично повезује са декантером у једној јединици.

Пешчани филтер (СФ)

Користи се за механичко фино чишћење биолошки третиране отпадне воде која се црпи из активационог резервоара. Филтрацијом кроз слој песка захвата се фини муљ који није довољно издвојен током седиментације из третиране воде.

Пешчани филтер је посебан резервоар са преградом. Слој сортираног песка од сса. 40 cm, са величином зрна од 1 - 3 mm, лежи на разделнику. Вода продире кроз слој песка до дна пешчаног филтера СФ, испод разделника.

Контејнер за филтрирану воду је обично вертикална пластична цев у коју је уметнута СФ пумпа пешчаног филтера, која извлачи филтрирану воду до излаза. Филтрација је у току у тренутку пуњења активационог резервоара и извлачења воде из активационог резервоара (тј. пуњење пешчаног филтера СФ). Конструктивно је обезбеђен једном пумпом са два улаза за ваздух или две пумпе када је једна повезана на систем аерације резервоара за активирање, а друга на улаз ваздуха за извлачење воде из активационог резервоара - са третираном водом.

Резервоар за муљ

Користи се за акумулацију вишка активног муља који настаје током процеса третмана у активационом резервоару и мора се редовно црпити из ППОВ.

Хемијско уклањање фосфора

На постројењу је предвиђено, уколико буде потребно контролисано дозирање хемикалија за елиминацију фосфорних соли. ППОВ је накнадно опремљен дозирном пумпом и резервоаром за коагуланс.

У зависности од састава сирове воде и потребне концентрације фосфора на изливу и врсте коагуланта, прво се одреди коагулант по запремини пречишћене отпадне воде, односно запремина хемикалије у 1 m3 отпадне воде.

Управљачка јединица прати запремину воде у активационом и акумулационом резервоару током његовог пуњења од минималног до максималног нивоа воде. Након што се активациони резервоар напуни до максималног нивоа воде, хемикалија се дозира у таквој количини да се после мешања постигне потребна концентрација коагуланта.

Вођење рада постројења је аутоматско.

Због малог капацитета ППОВ Кнић 3 250 ЕС, након стабилизације муља у резервоару, муљ ће се одвозити на постројење већег капацитета, општине Кнић где ће се вршити даља обрада муља (обезводњавање).

Браће Недића 1, 15000 Шабац
Tel. 015/355-588, faks 015/349-654
office@set.rs

8.3 ВОДНА И КОМУНАЛНА ИНФРАСТРУКТУРА

Гравитирајућа канализациона мрежа дренира фекалне отпадне воде до локације ППОВ Кнић 3 одакле ће пречишћена вода бити испуштена у реципијент. Реципијент је река Рибеж.

Према условима ЈВП "Србијаводе" бр. 2919/1 од 17.05.2022. год , ЈВП "Србијаводе" карактеристични протицаји великих вода на профулу где се отпадне воде изливају у реку Рибеж износе: Q1%=102,8 m3/s, Q2%=83,8 m3/s, Q5%=60,2 m3/s, Q10%=45,8 m3/s, Q20%=32,6 m3/s, Q50%=18,8 m3/s.

На месту излива предвиђена је изградња изливне грађевине са жабљим поклопцем као и обезбеђење косина и дна реке Рибеж.

Провера пропусне моћи реке Рибеж, односно дубине пуњења за протицај стогодишњих великих вода 102,8 м3/с извршена је употребом софтверског пакета *HEC-RAS.*

- резултати прорачуна за дубине пуњења корита реке Рибеж при Q1% - пост. стање

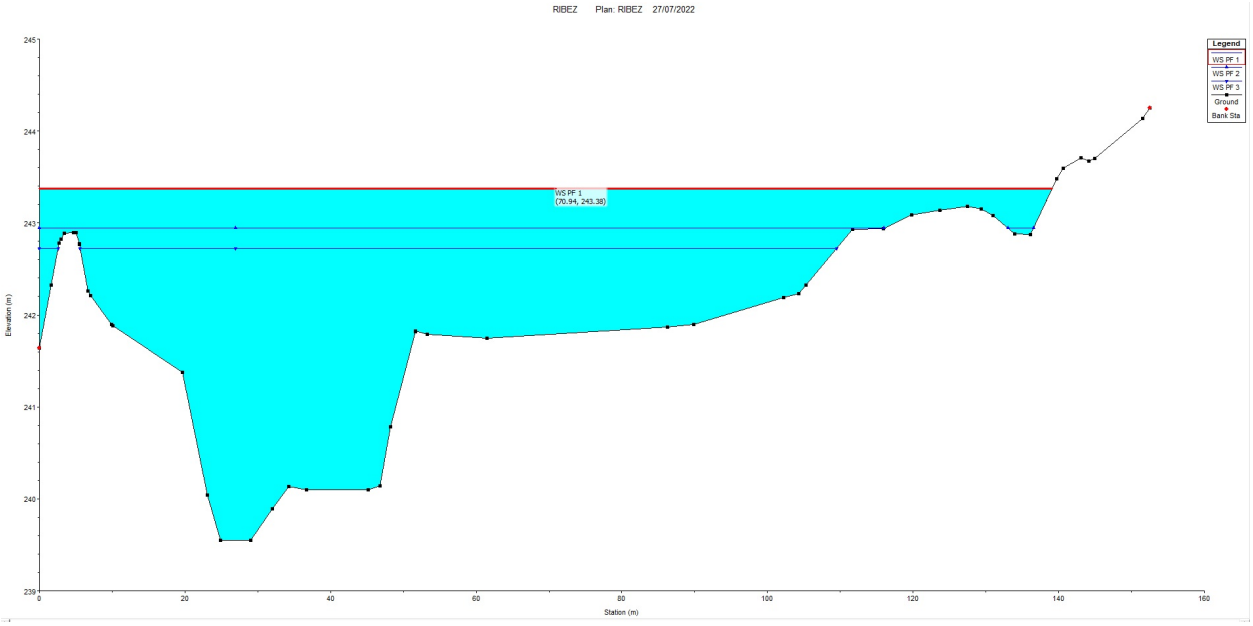

Браће Недића 1, 15000 Шабац
Tel. 015/355-588, faks 015/349-654
office@set.rs

- резултати прорачуна за дубине пуњења корита реке Рибеж при Q1% - пројекат стање

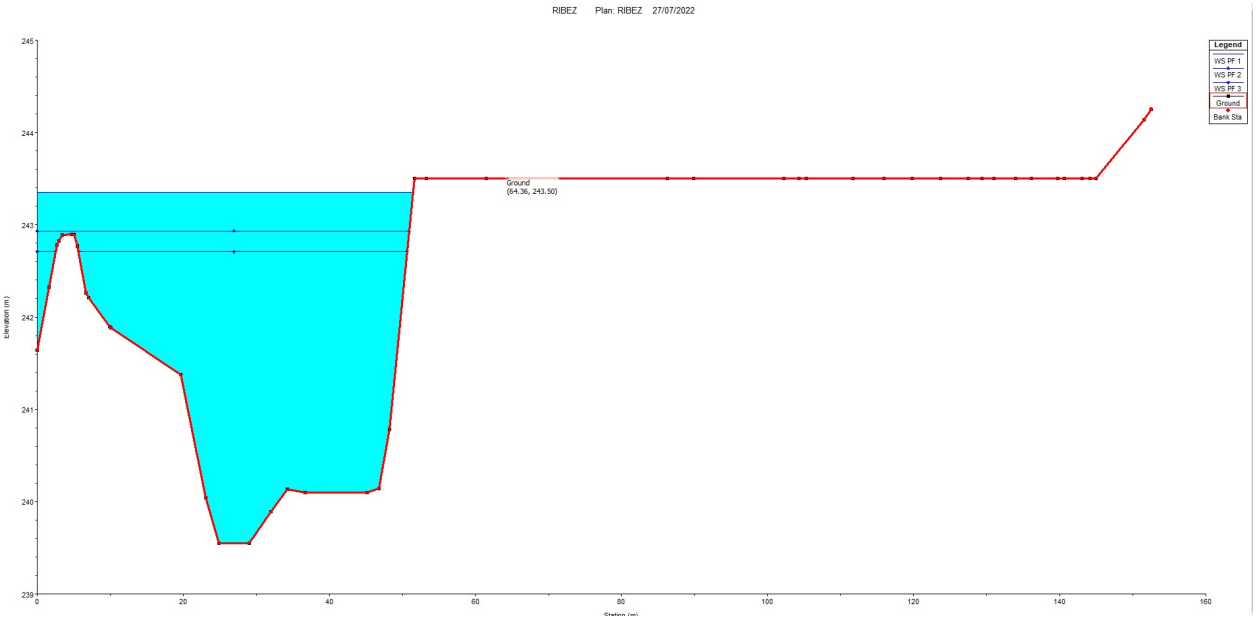

Као што видимо, за протицај Q= 102,8 m3/s, добијамо **апсолутну коту воде 243.38 мнм,** што директно значи да за изабране велике воде долази до успора у зони пропуста испод железничке пруге, односно до плављења одређеног дела парцеле ППОВ, **стога је предложено насипање терена до коте 243.5 мнм што је приказано на слици изнад.**

У оквиру графичке документације приказан је попречни профил са приказом срачунатог водостаја у условима појаве стогодишњих великих вода.

8.4 ЕЛЕКТРОЕНЕРГЕТСКА ИНФРАСТРУКТУРА

Предвиђена електроенергетска инсталација је намењена напајању електричном енергијом потрошача размештених по комплексу. Карактеристике извора напајања: 3x400/230V, 50 Hz. Предвиђена једновремена снага **Pjed=17,25 kW.**

Нисконапонски развод предвиђен је одговарајућим нисконапонским кабловима 1kV положеним у земљу и кабловску канализацију у складу са важећим законима, техничким прописима и стандардима.

Према Условима за израду техничких Услова за прикључење објекта постројења за пречишћавање отпадних вода на кп. 2578 КО Кнић-Рибеш, општина Кнић, број 217050/3 издатих од стране Електродистрибуције Крагујевац дана 25.05.2022. године, потребно је извршити измештање постојећег дела нн.мреже која се налази на предметној парцели.

Браће Недића 1, 15000 Шабац
Tel. 015/355-588, faks 015/349-654
office@set.rs

8.5 ТЕЛЕКОМУНИКАЦИОНА ИНФРАСТРУКТУРА

У обухвату предвиђеном за изградњу постројења за пречишћавање отпадних вода постоје два подземна телекомуникациона кабла на парцелама 2005 и 356 на којима се планира будућа саобраћајница за уклапање у постојећу. Према новопројектованом стању ове инсталације ће доћу у појас будуће саобраћајнице, па је потребно постојеће каблове који ће пролазити кроз будућу саобраћајницу додатно заштитити АБ монтажним корубама на АБ плочи.

ТТ инсталације које су близу предметне парцеле 2578 неће бити угрожене будућим грађевинским радовима.

9. ИНЖЕЊЕРСКОГЕОЛОШКИ УСЛОВИ

На подручју обухвата нису рађена детаљна инжењерско-геолошка истраживања. У складу са законом, приликом даље израде техничке документације за изградњу објеката, као и за изградњу планиране саобраћајне и остале инфраструктуре, по потреби израдити посебне геомеханичкие елаборате којим ће се утврдити параметри тла и детаљни геотехнички услови за изградњу објеката и инфраструктуре.

10. МЕРЕ ЗАШТИТЕ ЖИВОТНЕ СРЕДИНЕ

Носилац пројекта је изабрао савремена технолошка решења и проверену опрему за постројење за пречишћавање отпадних вода. Опрема, пре уградње, мора бити испитана према одговарајућим прописима РС и са одговарајућом атестном документацијом.

Носилац пројекта је у обавези да поступа у складу са Законом о планирању и изградњи ("Сл. гласник РС" бр. 72/09, 81/09, 64/2010 и 24/2011, 121/2012, 42/2013, 50/2013, 98/2013, 132/2014, 145/2014, 83/2018, 31/2019, 37/2019, 9/2020, 52/2021), Законом о заштити животне средине („Сл.гл. РС“. бр.135/2004, 36/2009, 72/2009, 43/2011 одлука, 14/2016, 76/2018 и 95/2018 и др.закон.), као и другим подзаконским актима донетим на основу ових закона.

Предузимањем одговарајућих мера техничке заштите, уградња одговарајуће опреме, правилан избор свих инсталација, редовни прегледи, сервисирање, одржавање и контрола рада машина и уређаја најбољи су начин заштите и очувања еко-система и постојећих односа у њему.

- Обзиром да је реч о аутоматизованом систему за пречишћавање, потребно је стално одржавати систем у пројектованом ефективном режиму рада, уз спровођење свих предвиђених мера од стране произвођача/испоручиоца опреме: одржавање, чишћење, сервисирање.
- Потребно је стручно и савесно вођење, одржавање и контрола рада уређаја, како би се остварио пројектован захтеван квалитет ефлуента.
- Све отпадне материје које настају на комплекси третирају се и складиште на прописима дефинисан начин, тако да се спречи загађење животне средине или да испуштања загађујућих материја буду сведена на најмању могућу меру.
- Бука која се појављује при раду покретних делова машина и уређаја је локалног карактера, у затвореном објекту или уз примену компензатора буке, и неће штетно деловати на околину.
- Разврставање свих врста отпада вршити према Правилнику о категоријама, испитивању и класификацији отпада („Сл. гл. РС” бр. 56/10, 93/19, 39/21)

Браће Недића 1, 15000 Шабац
Tel. 015/355-588, faks 015/349-654
office@set.rs

- Сав отпад који ће настајати на предметној локацији одлагаће се на за то предвиђеном месту. Са њим ће се даље поступати у складу са Законом о управљању отпадом („Службени гласник РС“ број 36/09, 88/10 и 14/2016, 95/18) и подзаконским актима.
- Издвојени чврст отпад, као и стабилизовани муљ ће се на локацији складиштити у посебним контејнерима, који ће бити постављени на за то одређеном месту у оквиру комплекса ППОВ.
- За привремено одлагање комуналног отпада предвидети довољан број контејнера који се морају редовно празнити од стране надлежне комуналне службе.
- Вршити редован мониторинг количина и квалитета ефлуента и реципијента,
- Формирати зелени појас око постројења.
- Ради повременог одвођења статичког електрицитета и сузбијања варничења, биће изведено прописно уземљење свих уређаја који се користе у технологији пречишћавања отпадних вода.
- Атмосферске воде се не смеју мешати са комуналним отпадним водама и не смеју долазити на локацију ППОВ путем сепаратне канализације отпадних вода.
- Технолошке отпадне воде се морају претходно третирати на уређајима за предтертман до постизања квалитета дефинисаног:
  - Уредбом о граничним вредностима емисије загађујућих материја у воде и роковима за њихово достизање ("Сл. гласник РС", бр. 67/2011, 48/2012 и 01/2016), Поглавље III, Комуналне отпадне воде, *Табела 2. Граничне вредности емисије за комуналне отпадне воде које се испуштају у реципијент*
- Вршити редовно одржавање и контролу рада (праћење ефикасности пречишћавања) опреме за пречишћавање.
- Потребан квалитет пречишћене воде дефинисан је Уредбом о граничним вредностима емисије загађујућих материја у воде и роковима за њихово достизање ("Сл. гласник РС", бр. 67/2011, 48/2012 и 01/2016) и дат је у Поглављу III Комуналне воде, Табела 2.
- У случају прекорачења МДК параметара загађења, Носилац пројекта је дужан да предузме техничке и друге мере, како би се параметри загађења свели у прописима дефинисане границе.
- Уколико се мониторингом установи прекомерно загађење животне средине, предвидети техничке и друге мере, како би се параметри загађења довели у прихватљиве границе,
- Носилац пројекта је дужан да спроводи предвиђене неопходне мере заштите од могућих удеса (пожар/експлозија, изливање, просипање, истицање, исцуривање хемикалија, опасног отпада и др.), као и мере за отклањање последица у случају удесних ситуација.
- Поред наведених мера за спречавање штетног утицаја на животну средину за предметни објекат потребно је спровести и друге мере заштите, као што су непријатни мириси, што се постиже аерацијом отпадне воде.
- Амонијак је у отпадној води потпуно растворен. Током процеса нитрификације и денитрификације амонијак је у расвореном облику и он се разграђује хемијским путем до NO2 и NO3, (процес нитрификације).
- Из тих разлога на ППОВ нема појаве непријатног мириса који потиче од гасовитог амонијака.

Браће Недића 1, 15000 Шабац
Tel. 015/355-588, faks 015/349-654
office@set.rs

- Неопходно је уградити мерач протока за ефлуент како би се регистровала количина испуштене пречишћене воде у рецепијент.
- Обезбедити систем за контролу рада постројења као и крајњу контролу ефлуента пре испуста у реципијент.

Напомена:
Носилац пројекта је у обавези да уради Захтев за одлучивање о потреби процене утицаја предметног постројења на животну средину, са попуњеним упитником, и након потврде Зрбанистичког пројекта и добијања Локацијских услова, поднесе исти на сагласнсост и даљу процедуру.

11. МЕРЕ ЗАШТИТЕ НЕПОКРЕТНИХ КУЛТУРНИХ И ПРИРОДНИХ ДОБАРА

На простору који је у границама обухвата урбанистичког пројекта, као и на суседним парцелама нема евидентираних културних добара.

Уколико се у току земљаних и других грађевинских радова наиђе на културно или природно добро (археолошко налазиште или налазиште које је геолошко-палеинтолошког или минерално-петрографског порекла), за које се претпостави да има својство културног или природног добра, извођач радова и инвеститор су дужни да о томе обавесте надлежну установу и да преузму све мере како се природно добро не би оштетило до доласка овлашћеног лица.

12. МЕРЕ ЗАШТИТЕ ОД ЕЛЕМЕНТАРНИХ НЕПОГОДА И РАТНИХ ДЕЈСТАВА

Мере заштите од елементарних непогода

Заштита од елементарних непогода подразумева планирање простора у односу на могуће природне и друге појаве које могу да угрозе здравље и животе људи или да проузрокују штету већег обима на посматраном простору, као и прописивање мера заштите за спречавање елементарних непогода или ублажавање њиховог дејства. Законом о смањењу ризика од катастрофа и управљању ванредним ситуацијама утврђују се конкретне мере и активности у циљу спречавања и ублажавања последица од катастрофа, кроз План смањења ризика катастрофа и План заштите и спасавања.

Предметно подручје може бити угрожено од: земљотреса, пожара, високих подземних вода и сувишних атмосферских вода, метеоролошких појава: атмосферско пражњење, олујни ветрови, атмосферске падавине (киша, град, снег), техничко-технолошких несрећа/акцидената, ратних разарања.

Мере заштите од *земљотреса* су правилан избор локације за градњу објеката, примена одговарајућег грађевинског материјала, начин изградње, спратност објеката и др., као и строго поштовање и примена важећих грађевинско техничких прописа за изградњу објеката на сеизмичком подручју (за земљотрес јачине VIII степени). Мере заштите од земљотреса обезбедиће се и поштовањем регулационих и грађевинских линија, односно, прописане минималне ширине саобраћајних коридора и минималне међусобне удаљености објеката, како би се обезбедили слободни пролази у случају зарушавања.

Настајање *пожара*, који могу попримити карактер елементарне непогоде, не може се искључити без обзира на све мере безбедности које се предузимају на плану заштите. Мере заштите од пожара обухватају урбанистичке и грађевинско-техничке мере заштите,

Браће Недића 1, 15000 Шабац
Tel. 015/355-588, faks 015/349-654
office@set.rs

односно подразумевају примену техничких прописа и стандарда који регулишу ову област при пројектовању и изградњи свих објеката који су планирани на овом простору.

Активности и мере заштите од пожара обезбедиће се:

- поштовањем задатих регулационих и грађевинских линија,
- дефинисањем изворишта за снабдевање водом и обезбеђивањем капацитета градске водоводне мреже, односно довољне количине воде за ефикасно гашење пожара;
- градњом саобраћајница према датим правилима (потребне минималне ширине, минимални радијуси кривина и сл.);
- обезбеђивањем услова за рад ватрогасне службе (приступних путева и пролаза за ватрогасна возила);
- поштовањем прописа при пројектовању и градњи објеката (удаљеност између објеката у оквиру комплекса) у складу са Законом о заштити од пожара, правилницима и важећим техничким прописима који уређују ову област.

Мере заштите од ратних дејстава

За простор који је предмет урбанистичког пројекта нема посебних услова и захтева за прилагођавање потребама одбране земље коју прописује надлежни орган.

13. ТЕХНИЧКИ ОПИС ОБЈЕАКТА – Извод из ИДР-а

Саставни део Урбанистичког пројекта је и Идејно решење за изградњу постројења за пречишћавање отпадних вода на к.п.бр. 2578 КО Кнић, општина Кнић, Пројектант: СЕТ- предузеће за инжењеринг, консалтинг, пројектовање и изградњу д.о.о. Шабац, Одговорни пројектант: Далибор Гавриловић, дипл.инж.арх.

Груба решетка (обј.бр. 1)

Локација и намена

Објекат грубе решетке налази се у правцу улазног цеововода сирове воде на парцелу и представља објекат за прихватање крупног чврстог отпада, песка и масти, а прихваћени отпад ће се уз помоћ преса и сепаратора одвозити до контејнера.

Овај објекат је пројектован као полуукопана армирано бетонска конструкција. Објекат је у основи димензија 3.40x1.00м, са дубином укопа од 1.25m и са делом изнад тла од 0.50m.

Конструкција

Објекат је предвиђен као армиранобетонска конструкција од водонепропусног бетона, фундирана на армиранобетонској темељној плочи.

Темељна конструкција објекта је предвиђена од водонепропусног армираног бетона, дебљине d=25 cm, испод које се уграђује слој мршавог бетона дебљине и тампон слој шљунка у потребној дебљини слоја, збијеног до потребне збијености.

Конструкција зидова и укопаних делова изведена је армираног водонепропусног бетона, дебљине 20cm.

Ископи се врше са косинама од мин. Нагиба 1:1.

Браће Недића 1, 15000 Шабац
Tel. 015/355-588, faks 015/349-654
office@set.rs

Црпна станица (обј.бр. 2)

Локација и намена

Црпна станица је у непосредној близини објекта за пречишћавање отпадних вода и она представља објекат за смештање две пумпе (радна+резервна) за пребацивање отпадне воде у станицу за предтретман. Овај објекат је пројектован као објекат бунарског типа, кружне основе, пречника 2.1m. Објекат је укопан, с тим што укопани зидови излазе 10cm изнад околног терена.

Нето површина износи 2.27 m^2, а бруто 3.46 m^2.

Конструкција

Конструкција објекта је армиранобетонска. Дебљине зидова су d=20 cm, доња плоча дебљине d=25 cm, док је горња плоча дебљине d=20 cm, испод које се уграђује слој мршавог бетона дебљине и тампон слој шљунка у потребној дебљини слоја, збијеног до потребне збијености.

Горња плоча садржи отвор за ревизију и унос опреме. Црпна станица укопава се 3,56m испод површине тла.

Ископи се врше са косинама од мин. Нагиба 1:1.

Објекат за пречишћавње отпадних вода (обј.бр. 3)

Објекат за пређчишћавање отпадних вода чине четири укопана типска контејнера, димензија 2,3x5,0m, укупне површине 46,0m^2.

У контејнерима су смештени: резервоар улазне воде, реактор I, рекатор II и резервоар муља. Дубина резервоара износи 2,30m.

У горњој плочи предвиђени су отвори са металним поклопцима за приступ резервоарима.

Контејнер за технички део (обј.бр. 4)

Овај објекат је типски контејнер димензија 2,3 x 2,0 m и састоји се од једне просторије. Објекат је смештен изнад објекта за пречишћавање отпадних вода. Висина објекта је 2,44m. Нето површина износи 3,94 m^2, а бруто 4,60 m^2.

Изливна грађевина (обј.бр. 6)

Излив из цевовода у реципијент је предвиђен као армирано-бетонска изливна грађевина. При изградњи ових излива морају бити задовољени услови стабилности саме грађевине, као и услови очувања стабилности самог реципијента.

Објекат ће бити дефинисан приликом даље разраде техничке документације у оквиру пројекта конструкције.

Браће Недића 1, 15000 Шабац
Tel. 015/355-588, faks 015/349-654
office@set.rs

Б.13 СМЕРНИЦЕ ЗА СПРОВОЂЕЊЕ

Овај Урбанистички пројекат спроводи се директним издавањем Локацијских услова и Грађевинске дозволе (у складу са Законом о планирању и изградњи).

Напомена: РС, Општина Књић, Општинска управа, Одељење за имовинско-правне, комунално стамбене послове, урбанизам и грађевинарство, потврдиће да је овај Урбанистички пројекат израђен у складу са Законом о планирању и изградњи ("Службени гласник РС", бр. 72/09, 81/09 - исправка, 64/10 одлука УС, 24/11 и 121/12, 42/13 - одлука УС, 50/2013 - одлука УС, 98/2013 - одлука УС, 132/14, 145/14, 83/2018, 31/19, 37/2019 - др.закон, 9/2020 и 52/2021); по претходно прибављеном мишљењу Комисије за планове. Пре потврђивања Урбанистичког пројекта, одељење за урбанизам ће организовати јавну презентацију пројекта.

Одговорни урбаниста:

(Милорад Обрадовић, дипл.инж.арх.)
ИКС Лиценца 200 0314 03

„СЕТ“ д.о.о. Шабац:
директор

(Миленца Срећковић, дипл.инж.грађ.)

B ГРАФИЧКИ ДЕО

Браће Недића 1, 15000 Шабац
Tel. 015/355-588, faks 015/349-654
office@set.rs

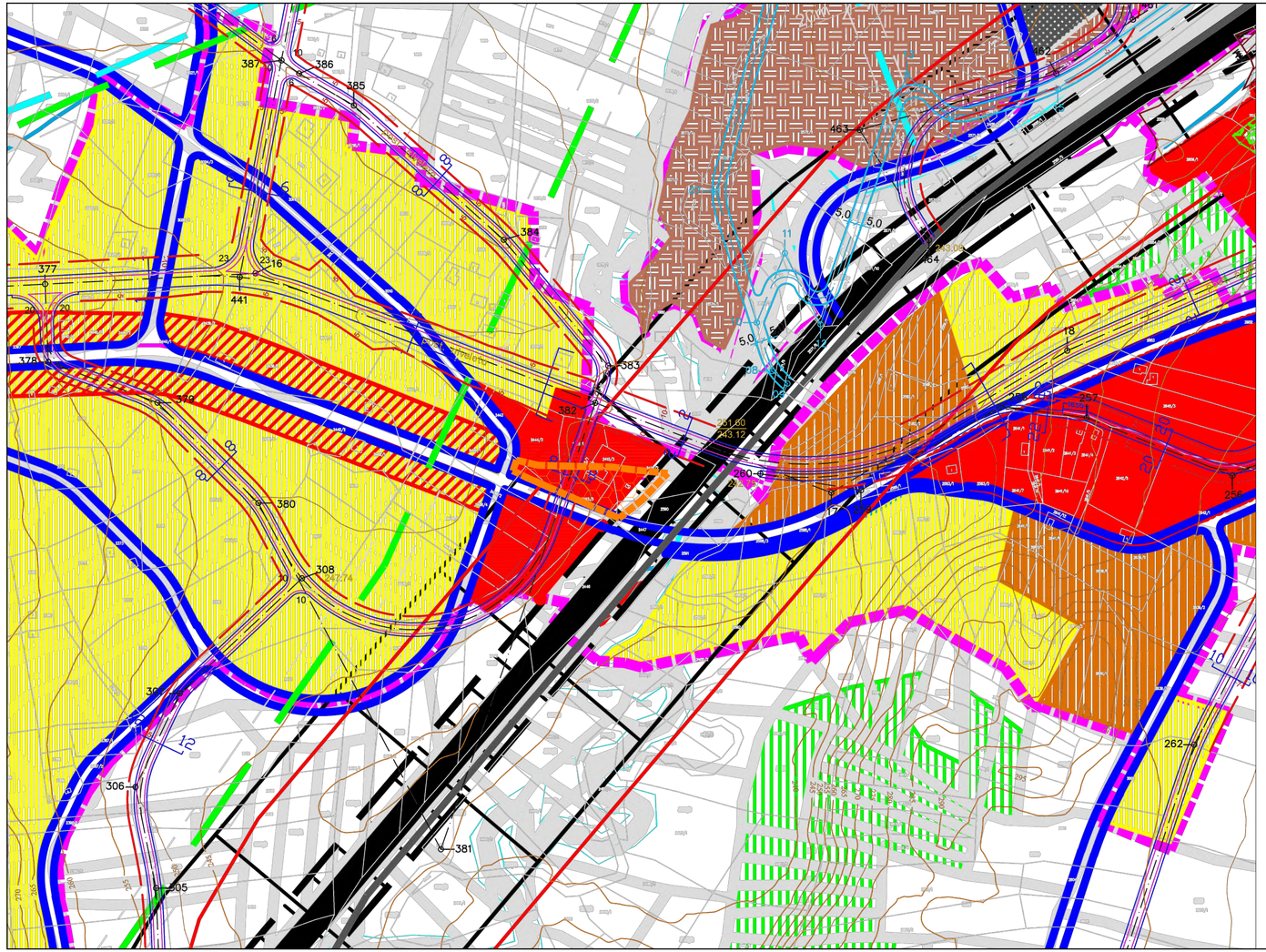

ЛЕГЕНДА:

- ГРАНИЦА ОБУХВАТА ПЛАНА
- ГРАНИЦА ГРАЂЕВИНСКОГ ПОДРУЧЈА
- ГРАНИЦА ЦЕЛИНА
- ОЗНАКА ПОДЦЕЛИНА

ЗЕМЉИШТЕ У ГРАЂЕВИНСКОМ ПОДРУЧЈУ

1. ЈАВНЕ ПОВРШИНЕ

ОБРАЗОВАЊЕ И ВАСПИТАЊЕ
- ОСНОВНА И СРЕДЊА ШКОЛА И ПРЕДШКОЛСКО ОБРАЗОВАЊЕ
- ПРЕДШКОЛСКО ОБРАЗОВАЊЕ

ЗДРАВСТВО
- ДОМ ЗДРАВЉА

КУЛТУРА
- ДОМ КУЛТУРЕ
- ПАРК КУЛТУРЕ, УМЕТНОСТИ И ЗАБАВЕ

АДМИНИСТРАЦИЈА И УПРАВА
- ОПШТИНА, ПОЛИЦИЈА, АДМИНИСТРАЦИЈА

ЗЕЛЕНИЛО
- ГРАДСКИ ПАРК
- ЛОКАЛНИ ПАРК блоковско насељско зеленило
- СПЕЦИФИЧНО ЗЕЛЕНИЛО
- СКВЕР

СПОРТ И РЕКРЕАЦИЈА
- ГРАДСКИ СПОРТСКИ ЦЕНТАР
- ЛОКАЛНИ СПОРТСКИ ЦЕНТАР
- ЗОНА РЕКРЕАТИВНОГ ЦЕНТРА

КОМУНАЛНЕ ЗОНЕ
- ЗЕЛЕНА ПИЈАЦА
- ДИСТРИБУТИВНИ ЦЕНТАР - СТОЧНА ПИЈАЦА И КВАНТАШКА ПИЈАЦА И ВЕТЕРИНАРСКА СТАНИЦА
- ВАТРОГАСНА СТАНИЦА
- ГРОБЉЕ
- ПЛАНИРАНО ПОСТРОЈЕЊЕ ЗА ПРЕЦИСЋАВАЊЕ ОТПАДНИХ ВОДА
- ТРАНСФЕР СТАНИЦА
- КОМУНАЛНО ПРЕДУЗЕЋЕ

САОБРАЋАЈНИ И ИНФРАСТРУКТУРНИ ОБЈЕКТИ
- АУТОБУСКА СТАНИЦА
- ЖЕЛЕЗНИЧКА СТАНИЦА
- ХЕЛИОДРОМ
- ПАРКИНГ ПРОСТОР
- ТРАФОСТАНИЦА 35/10 kV
- ТРАФОСТАНИЦА 110/35 kV

МРЕЖА И ОБЈЕКТИ САОБРАЋАЈНЕ И КОМУНАЛНЕ ИНФРАСТРУКТУРЕ
- ПЛАНИРАНИ КОРИДОР АУТОПУТА
- ЗАШТИТНИ ПОЈАС УЗ КОРИДОР АУТОПУТА
- РЕГУЛАЦИОНА ЛИНИЈА
- ЖЕЛЕЗНИЧКА ПРУГА - ПРУЖНИ ПОЈАС
- ГРАНИЦА ИНФРАСТРУКТУРНОГ ПРУЖНОГ ПОЈАСА
- ГРАНИЦА ЗАШТИТНОГ ПРУЖНОГ ПОЈАСА
- ДАЛЕКОВОД 400 kV
- ДАЛЕКОВОД 110 kV
- ДАЛЕКОВОД 35 kV

2. ОСТАЛЕ ПОВРШИНЕ

СТАНОВАЊЕ
- СТАНОВАЊЕ ВИСОКИХ ГУСТИНА
- СТАНОВАЊЕ СРЕДЊИХ ГУСТИНА
- СТАНОВАЊЕ НИСКИХ ГУСТИНА

УСЛУГЕ И ЦЕНТРИ
- ГРАДСКИ ЦЕНТАР
- ЛОКАЛНИ ЦЕНТАР
- ПОСЛОВАЊЕ
- ЛИНИЈСКИ ЦЕНТАР

ПРИВРЕЂИВАЊЕ
- РАДНА ЗОНА 1 - "РИБЕШ"
- РАДНА ЗОНА 2 - "ФАРМА"
- РАДНА ЗОНА 3 - ПРИВРЕЂИВАЊЕ У ЗОНАМА СТАНОВАЊА

ВЕРСКИ ОБЈЕКТИ
- ЦРКВА

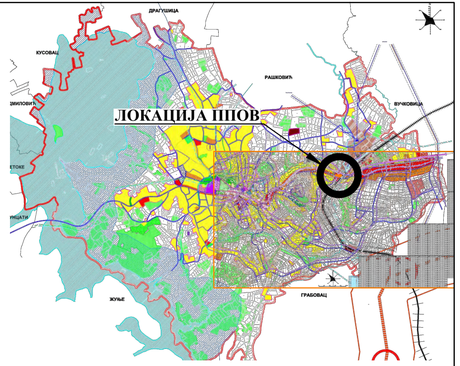

ИЗВОД ИЗ ПЛАНА ГЕНЕРАЛНЕ РЕГУЛАЦИЈЕ ЗА НАСЕЉЕНО МЕСТО КНИЋ

-

Планирана намена површина са поделом на целине

Р 1:2500

Легенда:

Предмет урбанистичког пројекта

ВРСТА ТЕХНИЧКЕ ДОКУМЕНТАЦИЈЕ: TECHNICAL DOCUMENTATION TYPE: (УП/UP) Урбанистички пројекат/ Urban project	НАЗИВ ПРОЈЕКТА/PROJECT NAME: Изградња постројења за пречишћавање отпадних вода и приступне саобраћајнице КО Кнић, општина Кнић /Construction of wastewater treatment plant and access road KO Knić, municipality of Knić
	ДЕО ПРОЈЕКТА/DESIGN PART:
	ИНВЕСТИТОР/INVESTOR: *Општинска управа општине Кнић* *Municipality administration Knic,* *Адреса/Adress: Ул. Центар 66, 34 240 Кнић*
БРОЈ ТЕХНИЧКЕ ДОКУМЕНТАЦИЈЕ: DOCUMENTATION No: 1655/УП 1655/UP	НАРУЧИЛАЦ / EMPLOYER: *China road and bridge corporation (CRBC), огранак Београд* *Адреса / Adress : Београд, Ужичка 58 А* *Web site: www.crbc.cn*
	ИЗВРШИЛАЦ/EXECUTOR: *„Сет" д.о.о. Шабац* *Адреса / Adress : Бранка Шопића бр.1, 15 000 Шабац*
НАЗИВ ОБЈЕКТА/OBJECT NAME: ПОСТРОЈЕЊЕ ЗА ПРЕЧИШЋАВАЊЕ ОТПАДНИХ ВОДА /WASTEWATER TREATMENT PLANT	ОДГОВОРНИ УРБАНИСТА И БР. ЛИЦЕНЦЕ: RESPONSIBLE URBANIST AND LICENCE No: Милорад Обрадовић, дипл инж арх број лиценце 200 0314 03
	ДАТУМ/DATE: *Jul/July 2022*
	РАЗМЕРА/SCALE: *1:2500*
НАЗИВ ЦРТЕЖА/DRAWING NAME: Извод из плана генералне регулације за насељено место Кнић - Планирана намена површина са поделом на целине Excerpt from the general regulation plan for the town of Knić - Planned use of areas with division into units	БР.ЦРТЕЖА/DRAWING No: *SRB-PPOV-KN-3-UP-0000.1*

ИНЖЕЊЕРСКА КОМОРА СРБИЈЕ
Милорад М. Обрадовић
дипл. инж. арх.
200 0314 03
ОДГОВОРНИ УРБАНИСТА

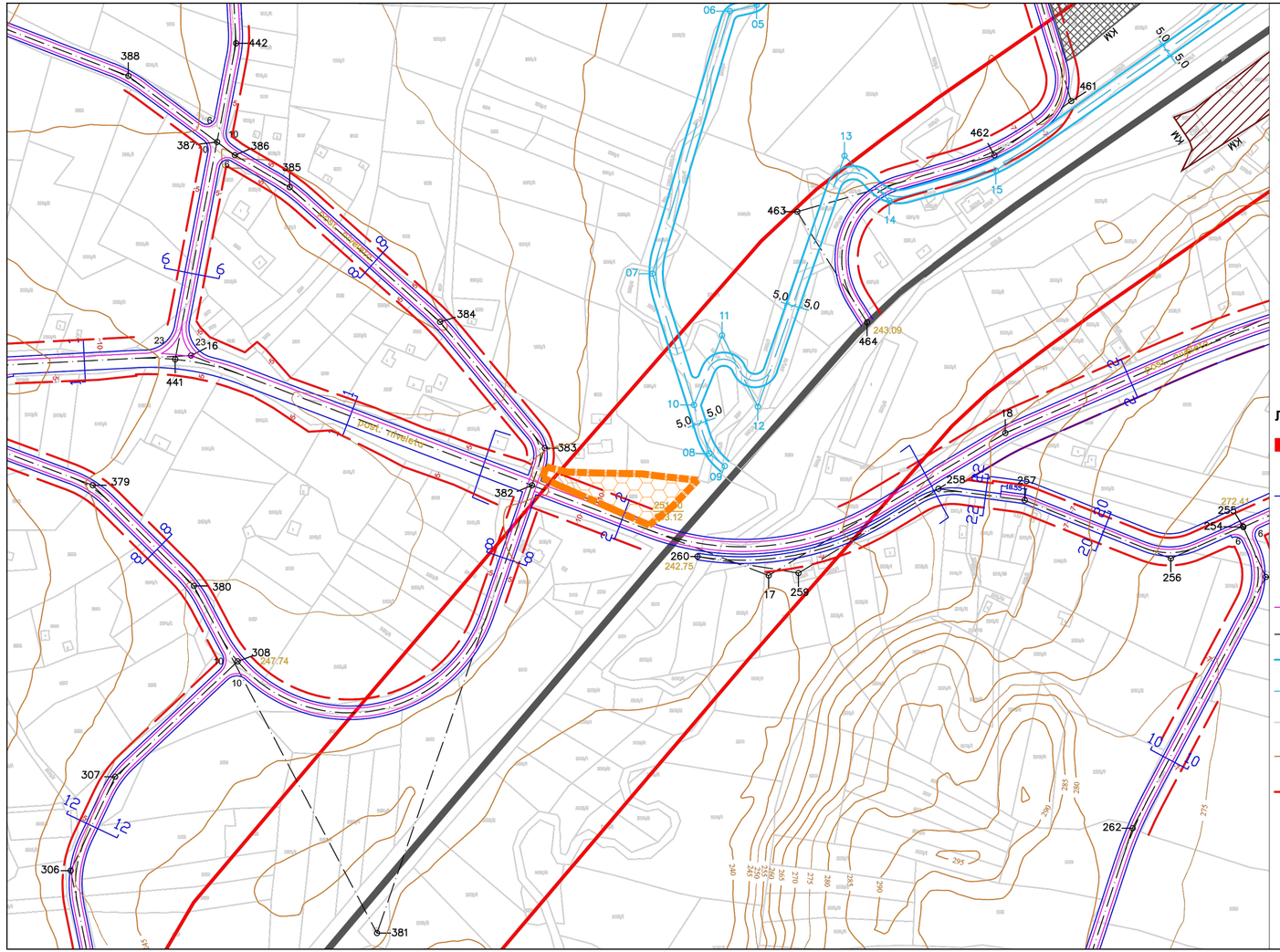

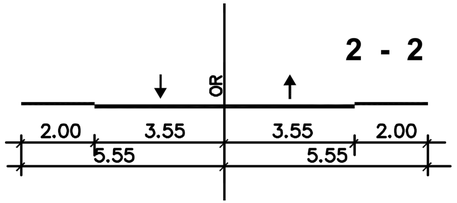

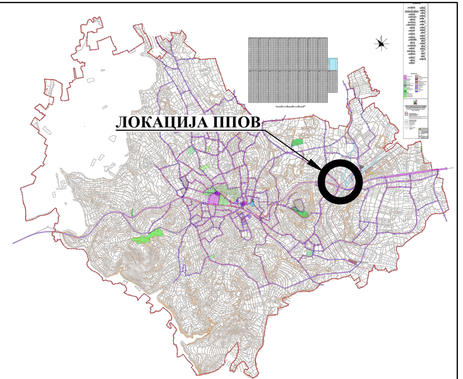

ИЗВОД ИЗ ПЛАНА ГЕНЕРАЛНЕ РЕГУЛАЦИЈЕ ЗА НАСЕЉЕНО МЕСТО КНИЋ

-

Регулација, нивелација, грађ. линије и јавно земљиште

Р 1:2500

ЛЕГЕНДА:

- ГРАНИЦА ОБУХВАТА ПЛАНА
- 12 12 ОЗНАКА ПРОФИЛА САОБРАЋАЈНИЦЕ
- РЕГУЛАЦИЈА САОБРАЋАЈНИЦЕ

Регулација у деловима где карактеристични профил излази ван постојеће катастарске парцеле пута или водотока поклапа се са ивицом профила

Регулација у деловима где карактеристични профил не излази ван постојеће катастарске парцеле пута или водотока поклапа се са границом парцеле

- ИВИЧЊАК САОБРАЋАЈНИЦЕ
- ОСОВИНА САОБРАЋАЈНИЦЕ
- РЕГУЛАЦИЈА ВОДОТОКА
- ОСОВИНА ВОДОТОКА
- КАТАСТАРСКИ ПЛАН
- ИЗОХИПСЕ
- ГРАЂЕВИНСКЕ ЛИНИЈЕ
- 322.38 НИВЕЛАЦИЈА

Легенда:

Предмет урбанистичког пројекта

ВРСТА ТЕХНИЧКЕ ДОКУМЕНТАЦИЈЕ: TECHNICAL DOCUMENTATION TYPE: (УП/UP)	НАЗИВ ПРОЈЕКТА/PROJECT NAME: Изградња постројења за пречишћавање отпадних вода и приступне саобраћајнице КО Кнић, општина Кнић /Construction of wastewater treatment plant and access road KO Knić, municipality of Knić
	ДЕО ПРОЈЕКТА/DESIGN PART:
Урбанистички пројекат/ Urban project	ИНВЕСТИТОР/INVESTOR: *Општинска управа општине Кнић Municipality administration Knic, Адреса/Adress: Ул. Центар 66, 34 240 Кнић*
БРОЈ ТЕХНИЧКЕ ДОКУМЕНТАЦИЈЕ: DOCUMENTATION No: 1655/УП 1655/UP	НАРУЧИЛАЦ / EMPLOYER: *China road and bridge corporation (CRBC), огранак Београд Адреса / Adress : Београд, Ужичка 58 А Web site: www.crbc.cn*
	ИЗВРШИЛАЦ/EXECUTOR: *„Сет" д.о.о. Шабац Адреса / Adress : Ивић Ивана бр.1, 15000 Шабац*
НАЗИВ ОБЈЕКТА/OBJECT NAME: ПОСТРОЈЕЊЕ ЗА ПРЕЧИШЋАВАЊЕ ОТПАДНИХ ВОДА /WASTEWATER TREATMENT PLANT	ОДГОВОРНИ УРБАНИСТА И БР. ЛИЦЕНЦЕ /RESPONSIBLE URBANIST AND LICENCE No: Милорад Обрадовић, дипл инж арх. број лиценце 200 0314 03
НАЗИВ ЦРТЕЖА/DRAWING NAME: Извод из плана генералне регулације за насељено место Кнић - Регулација, нивелација, грађ. линије и јавно земљиште Excerpt from the general regulation plan for the town of Knić - Regulation, leveling, construction lines and public land	ДАТУМ/DATE: *Jun/July 2022.*
	РАЗМЕРА/SCALE: *1:2500*
	БР.ЦРТЕЖА/DRAWING No: *SRB-PPOV-KN-3-UP-0000.2*

ИНЖЕЊЕРСКА КОМОРА СРБИЈЕ
Милорад М. Обрадовић
дипл. инж. арх.
200 0314 03
ОДГОВОРНИ УРБАНИСТА

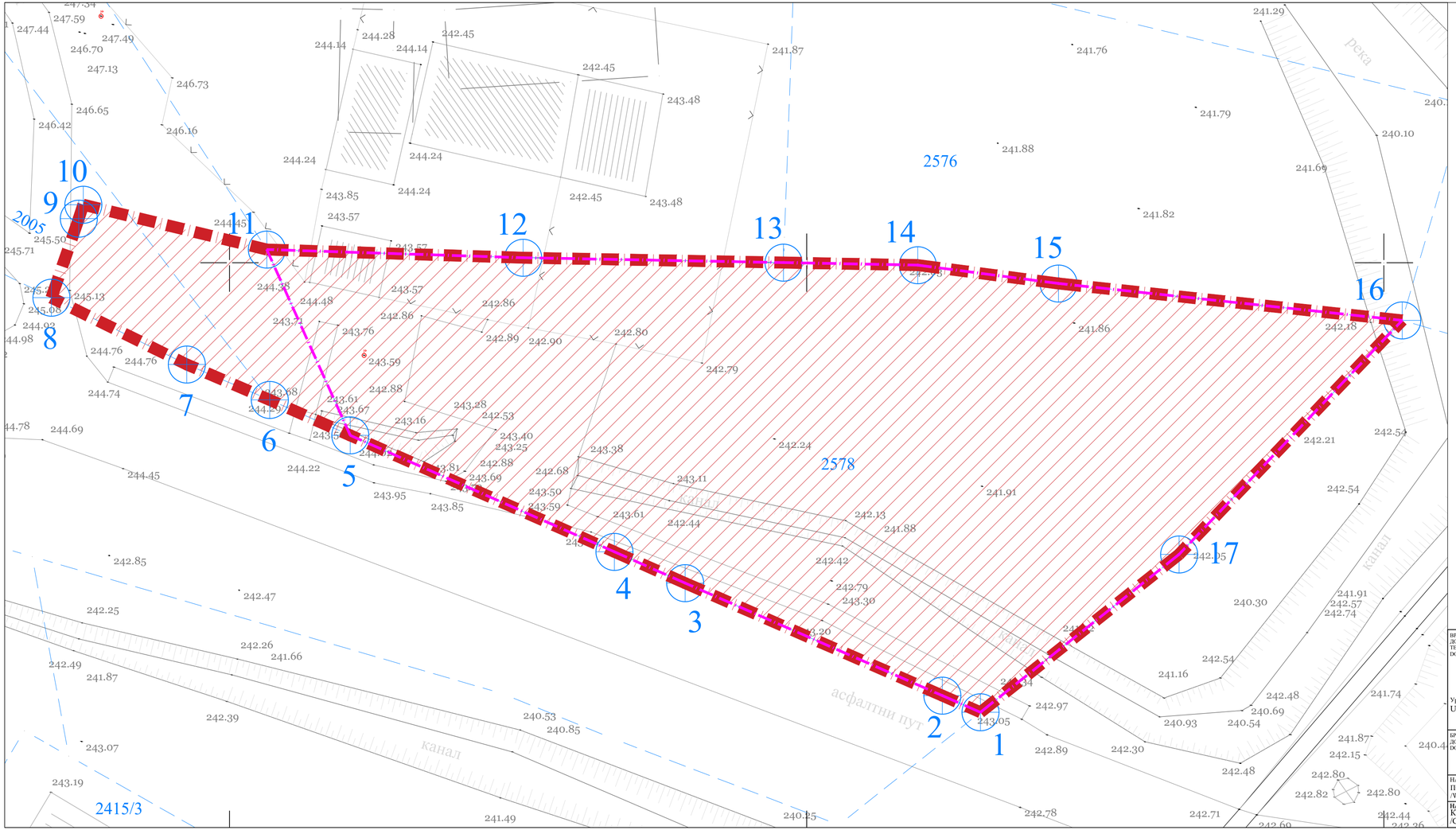

КАТАСТАРСКО-ТОПОГРАФСКИ ПЛАН СА ОБУХВАТОМ УРБАНИСТИЧКОГ ПРОЈЕКТА Р 1:500

ЛЕГЕНДА:

- Граница обухвата урбанистичког пројекта
- Граница обухвата урбанистичко-архитектонске разраде
- Границе парцела - постојеће катастарско стање
- 1144/1 Број катастарске парцеле
- 1 Преломне тачке границе обухвата урбанистичког пројекта

ВРСТА ТЕХНИЧКЕ ДОКУМЕНТАЦИЈЕ: TECHNICAL DOCUMENTATION TYPE: (УП/UP) Урбанистички пројекат/ Urban project	НАЗИВ ПРОЈЕКТА/PROJECT NAME: Изградња постројења за пречишћавање отпадних вода и приступне саобраћајнице КО Кнић, општина Кнић /Construction of wastewater treatment plant and access road KO Knić, municipality of Knić
	ДЕО ПРОЈЕКТА/DESIGN PART:
	ИНВЕСТИТОР/INVESTOR: *Општинска управа општине Кнић* *Municipality administration Knic,* *Адреса/Adress: Ул. Центар 66, 34 240 Кнић*
БРОЈ ТЕХНИЧКЕ ДОКУМЕНТАЦИЈЕ: DOCUMENTATION No: 1655/УП 1655/UP	НАРУЧИЛАЦ / EMPLOYER: *China road and bridge corporation (CRBC), огранак Београд* *Адреса / Adress : Београд, Ужичка 58 А* *Web site: www.crbc.cn*
	ИЗВРШИЛАЦ/EXECUTOR: *„Сет" д.о.о. Шабац* *Адреса / Adress : Кнеза Михаила бр.1, 15000 Шабац*
НАЗИВ ОБЈЕКТА/OBJECT NAME: ПОСТРОЈЕЊЕ ЗА ПРЕЧИШЋАВАЊЕ ОТПАДНИХ ВОДА /WASTEWATER TREATMENT PLANT	ОДГОВОРНИ УРБАНИСТА И БР. ЛИЦЕНЦЕ: RESPONSIBLE URBANIST AND LICENCE No: Милорад Обрадовић, дипл.инж.арх. број лиценце 200 0314 03
НАЗИВ ЦРТЕЖА/DRAWING NAME: Катастарско-топографски план са обухватом урбанистичког пројекта /Cadastral-topographic plan including the urban project	ДАТУМ/DATE: *Jun/July 2022.* РАЗМЕРА/SCALE: *1:500* БР.ЦРТЕЖА/DRAWING No: *SRB-PPOV-KN-3-UP-0001*

ИНЖЕЊЕРСКА КОМОРА СРБИЈЕ
Милорад М. Обрадовић
дипл. инж. арх.
200 0314 03
ОДГОВОРНИ УРБАНИСТА

System Engineering Team

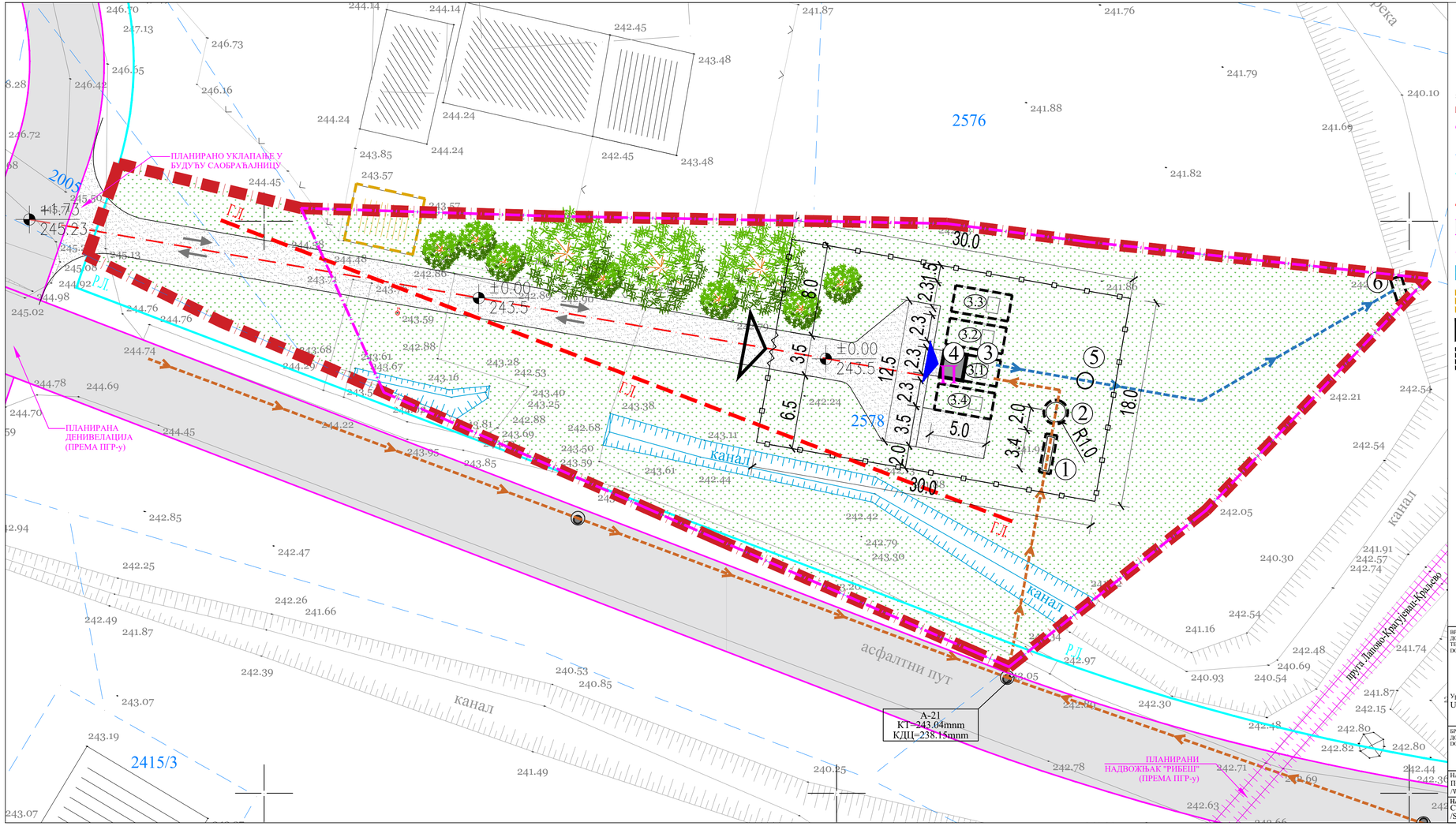

СИТУАЦИОНИ ПЛАН СА ПРИКАЗОМ НАМЕНЕ ПОВРШИНА И САОБРАЋАЈА
Р 1:250

ЛЕГЕНДА:

- Граница обухвата урбанистичког пројекта
- Граница обухвата урбанистичко-архитектонске разраде
- Граница парцеле - постојеће катастарско стање
- Регулациона линија - према ПГР-у (линија раздвајања јавних површина)
- Грађевинска линија - према ПГР-у
- Коловоз јавне саобраћајница - према ПГР-у
- Постојећи железнички колосеци
- Канал - фактичко стање
- Објекти предвиђени за рушење
- Новопројектовани објекат - надземни
- Новопројектовани објекат - укопани
- Новопројектовани шахтови
- П Спратност објеката

НАМЕНА ПОВРШИНА У ОКВИРУ КОМПЛЕКСА:
(површине јавне намене)

- Саобраћајне површине
- Пешачке стазе
- Зелене површине
- Високо растиње

САОБРАЋАЈ:

- Осовина саобраћајнице унутар комплекса
- Смер кретања возила
- Улаз/излаз из комплекса
- Улаз у објекат
- Ограда око постројења ППОВ
- Колска капија - клизна

ЛЕГЕНДА ОБЈЕКАТА:

1. Груба решетка
2. Црпна станица
3. Објекат за пречишћавање отпадних вода
   - 3.1. Резервоар улазне воде
   - 3.2. Реактор I
   - 3.3.Реактор II
   - 3.4. Резервоар муља
4. Контејнер за технички део
5. Шахт са мерачем протока
6. Изливна грађевина - оријентационо

Претпстављена будућа кота терена комплекса ППОВ ±0.00=243.5 mnv

ВРСТА ТЕХНИЧКЕ ДОКУМЕНТАЦИЈЕ: TECHNICAL DOCUMENTATION TYPE: (УП/UP)	НАЗИВ ПРОЈЕКТА/PROJECT NAME: Изградња постројења за пречишћавање отпадних вода и приступне саобраћајнице КО Кнић, општина Кнић /Construction of wastewater treatment plant and access road KO Knić, municipality of Knić
	ДЕО ПРОЈЕКТА/DESIGN PART:
Урбанистички пројекат/ Urban project	ИНВЕСТИТОР/INVESTOR: *Општинска управа општине Кнић Municipality administration Knic, Адреса/Adress: Ул. Центар 66, 34 240 Кнић*
БРОЈ ТЕХНИЧКЕ ДОКУМЕНТАЦИЈЕ: DOCUMENTATION No: 1655/УП 1655/UP	НАРУЧИЛАЦ / EMPLOYER: *China road and bridge corporation (CRBC), огранак Београд Адреса / Adress : Београд, Ужичка 58 А Web site: www.crbc.cn*
	ИЗВРШИЛАЦ/EXECUTOR: *„Сет" д.о.о. Шабац Адреса / Adress : Вука Караџића бр.1, 15 000 Шабац*
НАЗИВ ОБЈЕКТА/OBJECT NAME: ПОСТРОЈЕЊЕ ЗА ПРЕЧИШЋАВАЊЕ ОТПАДНИХ ВОДА /WASTEWATER TREATMENT PLANT	ОДГОВОРНИ УРБАНИСТА И БР. ЛИЦЕНЦЕ /RESPONSIBLE URBANIST AND LICENCE No: Милорад Обрадовић, дипл.инж.арх. број лиценце 200 0314 03
НАЗИВ ЦРТЕЖА/DRAWING NAME: Ситуациони план са приказом намене површина и собраћаја /Site plan showing the purpose of areas and traffic	ДАТУМ/DATE: *Јул/July 2022*
	РАЗМЕРА/SCALE: *1:250*
	БР.ЦРТЕЖА/DRAWING No: *SRB-PPOV-KN-3-UP-0002*

ИНЖЕЊЕРСКА КОМОРА СРБИЈЕ
Милорад М. Обрадовић
дипл. инж. арх.
200 0314 03
ОДГОВОРНИ УРБАНИСТА

СИТУАЦИОНИ ПЛАН СА ПРИКАЗОМ НИВЕЛАЦИЈЕ И РЕГУЛАЦИЈЕ
Р 1:250

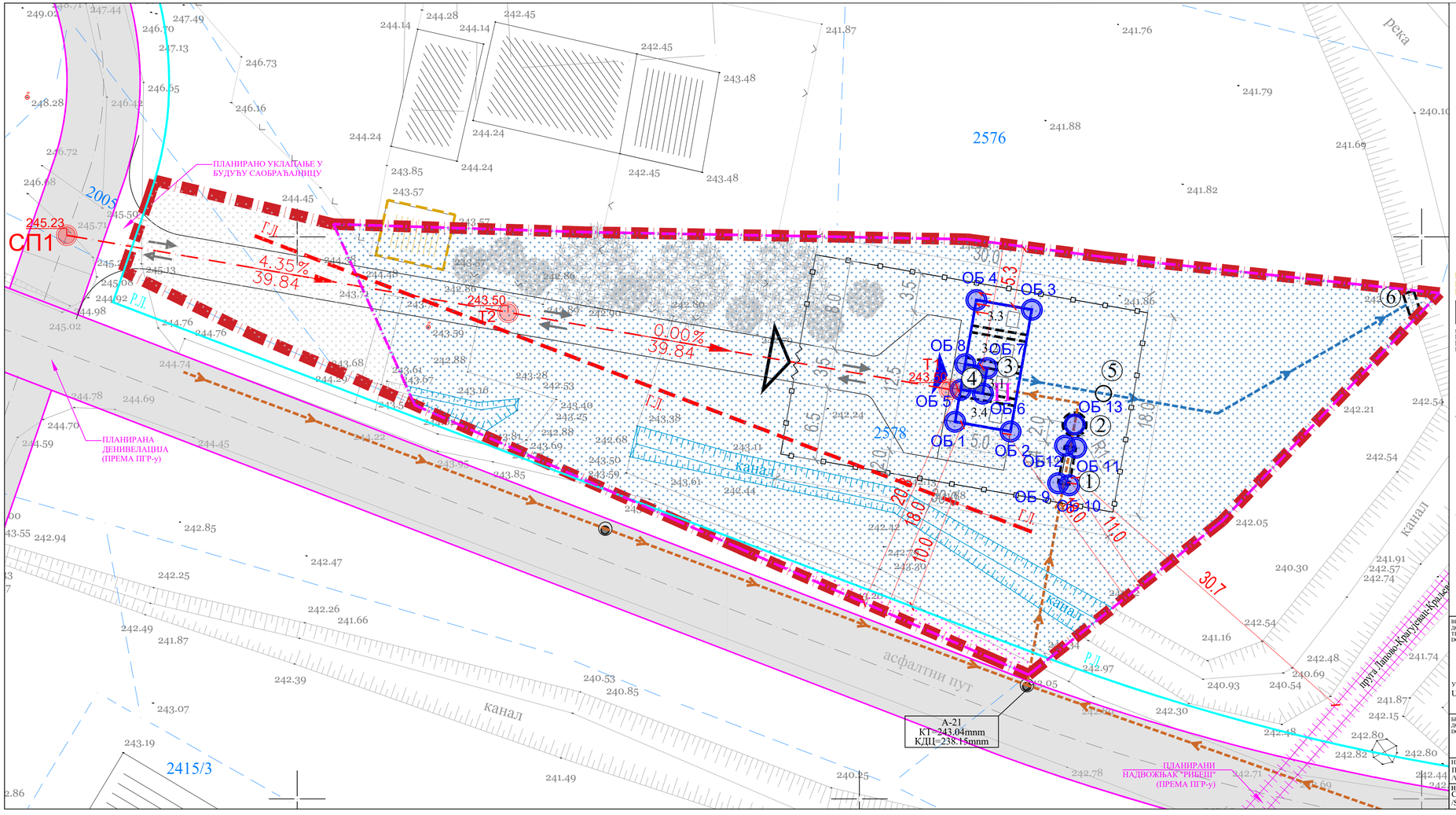

ЛЕГЕНДА:

- Граница обухвата урбанистичког пројекта
- Граница обухвата урбанистичко-архитектонске разраде
- Граница парцеле - постојеће кат. стање
- Регулациона линија - према ПГР-у
- Грађевинска линија - према ПГР-у
- Коловоз јавне саобраћајница - према ПГР-у
- Постојећи железнички колосеци
- Канал - фактичко стање
- Објекти предвиђени за рушење
- Новопројектовани објекат - надземни део
- Новопројектовани објекат - укопани део
- Новопројектовани шахтови
- П Спратност објеката

САОБРАЋАЈ:

- Смер кретања возила
- Улаз/излаз из комплекса
- Улаз у објекат
- Ограда око постројења ППОВ
- Колска капија - клизна

НИВЕЛАЦИЈА:

- Осовина саобраћајнице унутар комплекса
- Т1 Ознака координате темена осовине интерне саоб.
- СП1 Ознака координате прикључка на насељску саоб.
- 80.00 Кота осовине нивелете саоб.
- 0.45% 220.75 Нагиб нивелете
- ОБ 1 Ознака карактеристичних координата објеката

РЕГУЛАЦИЈА:

- Регулациона линија - према ПГР-у (линија раздвајања јавних површина)
- јавна површина која је предиђена за изградњу ППОВ
- јавна површина која је предиђена за изградњу приступне саобраћајнице
- јавна површина која припада планираној регулацији јавне саобраћајнице

ЛЕГЕНДА ОБЈЕКАТА:

1. Груба решетка
2. Црпна станица
3. Објекат за пречишћавање отпадних вода
   - 3.1. Резервоар улазне воде
   - 3.2. Реактор I
   - 3.3.Реактор II
   - 3.4. Резервоар муља
4. Контејнер за технички део
5. Шахт са мерачем протока
6. Изливна грађевина - оријентационо

Претпстављена будућа кота терена комплекса ППОВ ±0.00=243.5 mnv

Напомена: Приликом даље разраде техничке документације могуће је одступање у погледу дефинисаног положаја, габарита објеката и нивелације, у складу са финалним пројектом и технолошким потребама комплекса.

ВРСТА ТЕХНИЧКЕ ДОКУМЕНТАЦИЈЕ: TECHNICAL DOCUMENTATION TYPE: (УП/UP)	НАЗИВ ПРОЈЕКТА/PROJECT NAME: Изградња постројења за пречишћавање отпадних вода и приступне саобраћајнице КО Кнић, општина Кнић /Construction of wastewater treatment plant and access road KO Knić, municipality of Knić
Урбанистички пројекат/ Urban project	ДЕО ПРОЈЕКТА/DESIGN PART:
	ИНВЕСТИТОР/INVESTOR: *Општинска управа општине Кнић* *Municipality administration Knić,* *Адреса/Address: Ул. Центар бб, 34 240 Кнић*
БРОЈ ТЕХНИЧКЕ ДОКУМЕНТАЦИЈЕ: DOCUMENTATION No: 1655/УП 1655/UP	НАРУЧИЛАЦ / EMPLOYER: *China road and bridge corporation (CRBC), огранак Београд* *Адреса / Adress : Београд, Ужичка 58 А* *Web site: www.crbc.cn*
	ИЗВРШИЛАЦ/EXECUTOR: *„Сет" д.о.о. Шабац* *Адреса / Adress : Краља Петра бр 1, 15000 Шабац*
НАЗИВ ОБЈЕКТА/ОБЈЕСТ NAME: ПОСТРОЈЕЊЕ ЗА ПРЕЧИШЋАВАЊЕ ОТПАДНИХ ВОДА /WASTEWATER TREATMENT PLANT	ОДГОВОРНИ УРБАНИСТА И БР. ЛИЦЕНЦЕ /RESPONSIBLE URBANIST AND LICENCE No: Милорад Обрадовић, дипл.инж.арх. број лиценце 200 0314 03
НАЗИВ ЦРТЕЖА/DRAWING NAME: Ситуациони план са приказом нивелације и регулације /Site with the presentation of leveling and regulation	ДАТУМ/DATE: *Јул/July 2022*
	РАЗМЕР/SCALE: *1:250*
	БР.ЦРТЕЖА/DRAWING No: *SRB-PPOV-KN-3-UP-0003*

МИНИСТАРСТВО КОМОРА СРБИЈЕ
Милорад М. Обрадовић
200 0314 03
ГРАДИ УРБАНИСТА

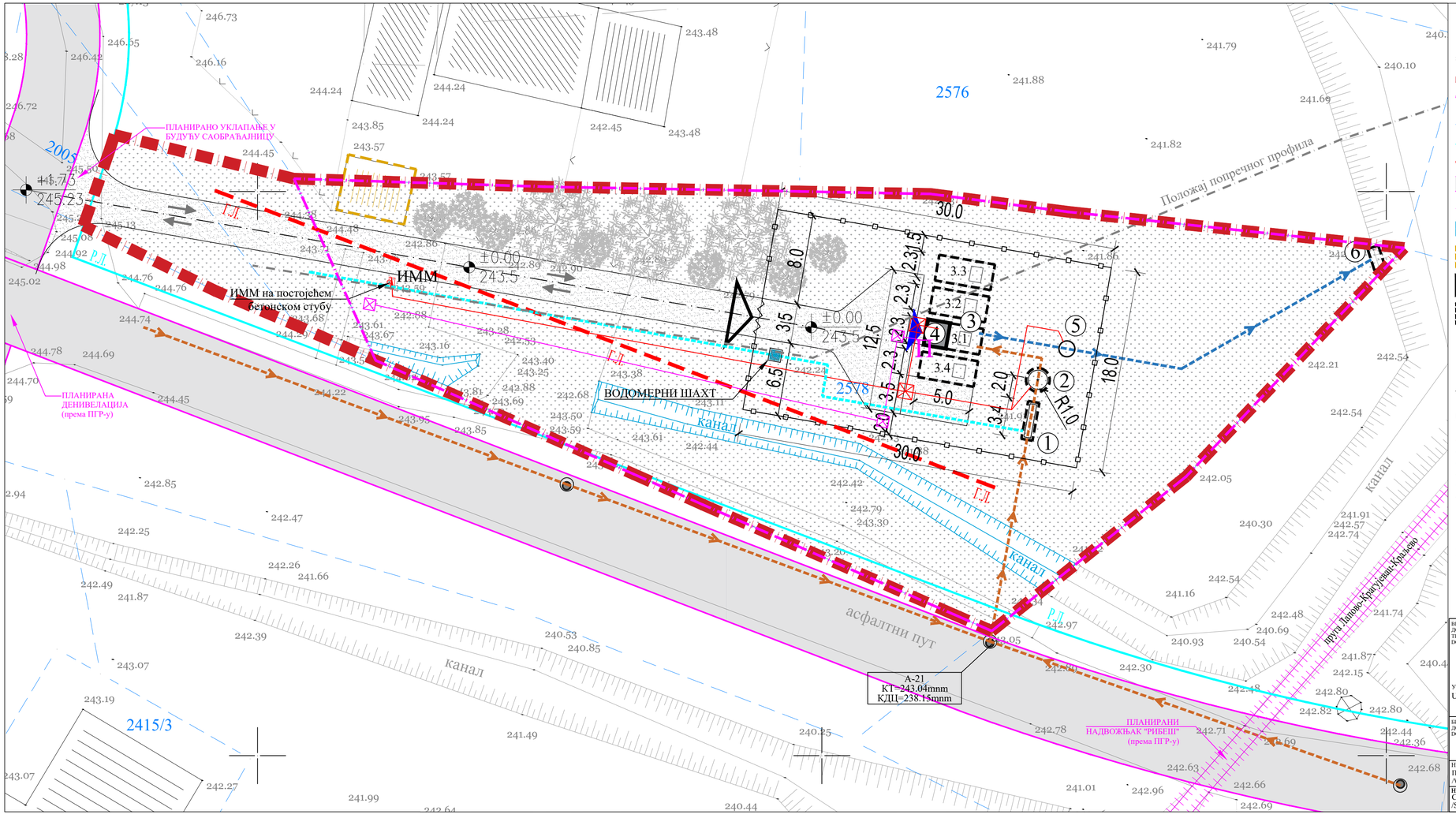

СИНХРОН ПЛАН ИНСТАЛАЦИЈА
Р 1:250

ЛЕГЕНДА:

- Граница обухвата урбанистичког пројекта
- Граница обухвата урбанистичко-архитектонске разраде
- Граница парцеле - постојеће катастарско стање
- Регулациона линија - према ПГР-у
- Грађевинска линија - према ПГР-у
- Коловоз јавне саобраћајница - према ПГР-у
- Постојећи железнички колосеци
- Канал - фактичко стање
- Објекти предвиђени за рушење
- Новопројектовани објекат - надземни део
- Новопројектовани објекат - укопани део
- Новопројектовани шахтови
- П Спратност објеката
- Положај попречног профила

НАМЕНА ПОВРШИНА У ОКВИРУ КОМПЛЕКСА:
(површине јавне намене)

- Саобраћајне површине
- Пешачке стазе
- Зелене површине
- Високо растиње

САОБРАЋАЈ:

- Осовина саобраћајнице унутар комплекса
- Смер кретања возила
- Улаз/излаз из комплекса
- Улаз у објекат
- Ограда око постројења ППОВ
- Колска капија - клизна

ИНФРАСТРУКТУРА:

- сирова вода
- пречишћена вода
- бајпас
- муљ
- сервисна вода

ЛЕГЕНДА ОБЈЕКАТА:

ТЕЛЕКОМУНИКАЦИОНЕ ИНСТАЛАЦИЈЕ

- Телекомуникационе инсталације
- Телекомуникационо окно

ЕЛЕКТРОЕНЕРГЕТСКЕ ИНСТАЛАЦИЈЕ

- Ел. шахт
- Ел. траса напојних каблова
- ИММ Измештено мерно место

Претпстављена будућа кота терена комплекса ППОВ ±0.00=243.5 mnv

ВРСТА ТЕХНИЧКЕ ДОКУМЕНТАЦИЈЕ: TECHNICAL DOCUMENTATION TYPE: (УП/UP)	НАЗИВ ПРОЈЕКТА/PROJECT NAME: Изградња постројења за пречишћавање отпадних вода и приступне саобраћајнице КО Кнић, општина Кнић /Construction of wastewater treatment plant and access road KO Knić, municipality of Knić
	ДЕО ПРОЈЕКТА/DESIGN PART:
Урбанистички пројекат/ Urban project	ИНВЕСТИТОР/INVESTOR: *Општинска управа општине Кнић Municipality administration Knić, Адреса/Adress: Ул. Центар 66, 34 240 Кнић*
БРОЈ ТЕХНИЧКЕ ДОКУМЕНТАЦИЈЕ: DOCUMENTATION No: 1655/УП 1655/UP	НАРУЧИЛАЦ / EMPLOYER: *China road and bridge corporation (CRBC), огранак Београд Адреса / Adress : Београд, Ужичка 58 А Web site: www.crbc.cn*
	ИЗВРШИЛАЦ/EXECUTOR: *„Сет" д.о.о. Шабац Адреса / Adress : Бранка Ђурђевића бр.1, 15000 Шабац*
НАЗИВ ОБЈЕКТА/ОВЈЕСТ NAME: ПОСТРОЈЕЊЕ ЗА ПРЕЧИШЋАВАЊЕ ОТПАДНИХ ВОДА /WASTEWATER TREATMENT PLANT	ОДГОВОРНИ УРБАНИСТА И БР. ЛИЦЕНЦЕ /RESPONSIBLE URBANIST AND LICENCE No: Милорад Обрадовић, дипл.инж.арх. број лиценце 200 0314 03
НАЗИВ ЦРТЕЖА/DRAWING NAME: Синхрон план инсталација /Synchronous installation plan	ДАТУМ/DATE: *Јул/July 2022.*
	РАЗМЕРА/SCALE: *1:250*
	БР.ЦРТЕЖА/DRAWING No: *SRB-PPOV-KN-3-UP-0004*

ИНЖЕЊЕРСКА КОМОРА СРБИЈЕ
Милорад М. Обрадовић
дипл. инж. арх.
200 0314 03
ОДГОВОРНИ УРБАНИСТА

Г ПРИЛОГ

Браће Недића 1, 15000 Шабац
Tel. 015/355-588, faks 015/349-654
office@set.rs

РЕПУБЛИКА СРБИЈА
ОПШТИНА КНИЋ
К.О. Кнић

КАТАСТАРСКО - ТОПОГРАФСКИ ПЛАН

ЛОКАЦИЈЕ: кат.парц.бр. 2576, 2578, 2449 и друге у КО Кнић

Предмет бр: 952-024-61434/2021

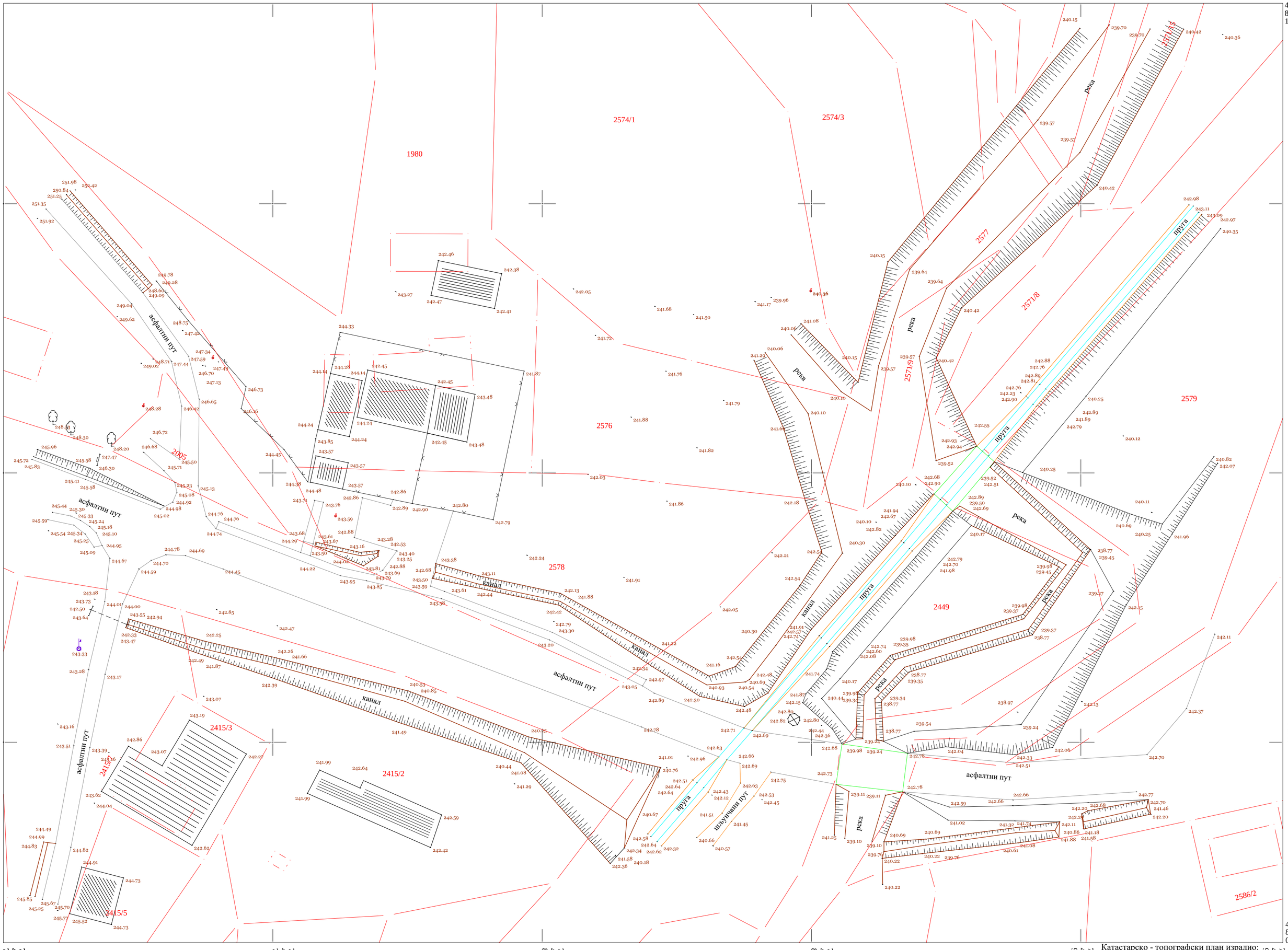

Стручни надзор извршио:
Датум:

Draško Kraljačić 92324147-1804942710122
Digitally signed by Draško Kraljačić 92324147-1804942710122
Date: 2022.07.12 11:42:33 +02'00'

Miroslav Mirković 189849003-2501970890048
Digitally signed by Miroslav Mirković 189849003-2501970890048
Date: 2022.07.12 11:39:28 +02'00'

РАЗМЕРА 1:500

КАТАСТАРСКЕ ОПШТИНЕ И ВЕЗЕ ЛИСТОВА
КО Кнић

Катастарско - топографски план израдио:
ГЕО-ПРОЈЕКТ СМ
Д.О.О. ЗА ГЕОДЕЗИЈУ , ПРОЈЕКТОВАЊЕ И ИНЖЕЊЕРИНГ
Датум: Јул,2022 . године
Директор: Мирослав Мирковић геод. инж.

РЕПУБЛИКА СРБИЈА
РЕПУБЛИЧКИ ГЕОДЕТСКИ ЗАВОД
Сектор за катастар непокретности - Одељење за катастар водова Крагујевац
Број: 956-304-5349/2022

КОПИЈА КАТАСТАРСКОГ ПЛАНА ВОДОВА

Град / Општина КНИЋ

Размера: 1: 1000

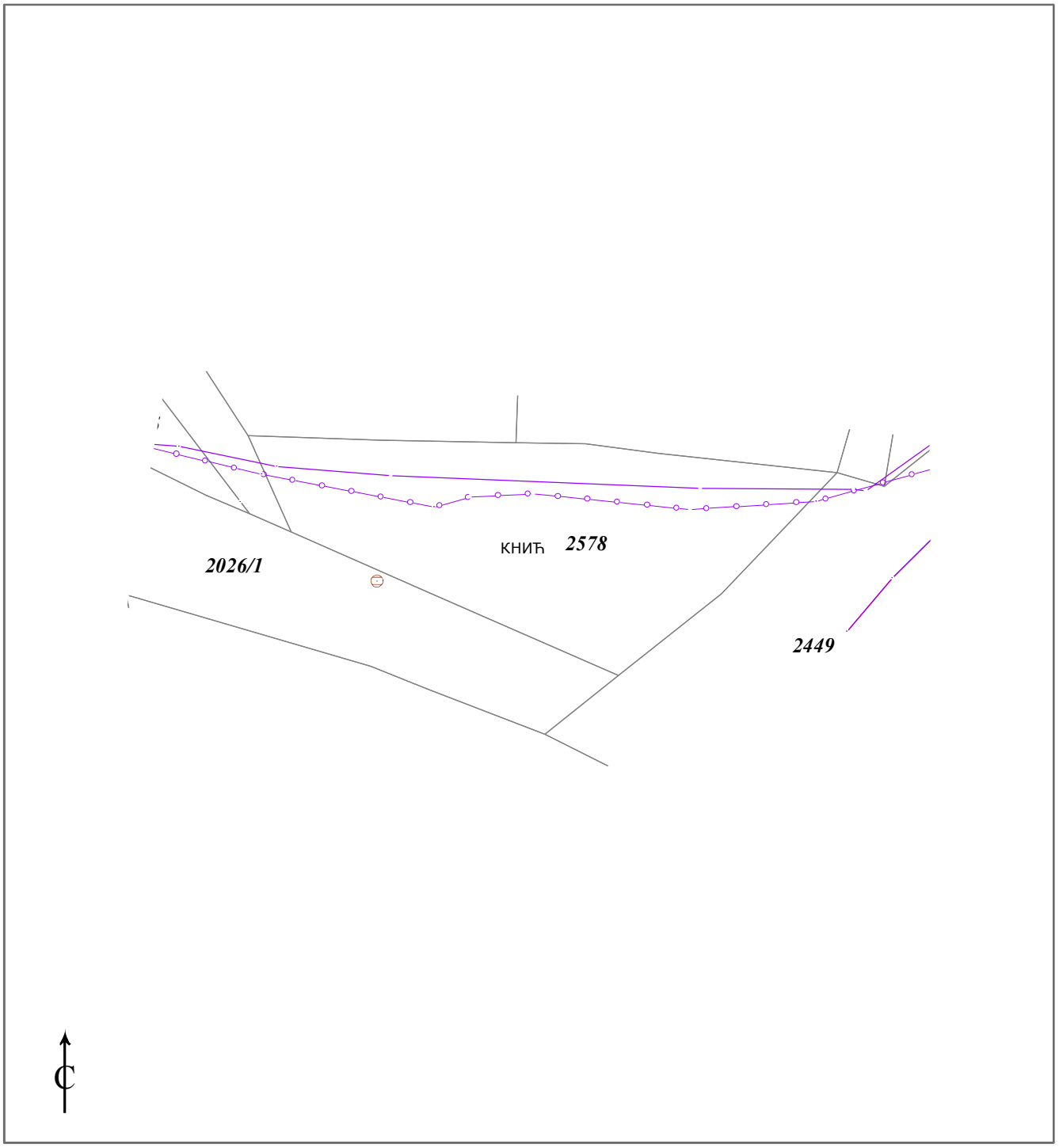

Копија плана водова је верна оригиналу.
Крагујевац
10.03.2022.године

Nebojša Popović
10.3.2022 13:15:23

ОВЛАШЋЕНО ЛИЦЕ

Република Србија
Републички геодетски завод
Геодетско-катастарски информациони систем

*** Број листа непокретности: 249**

katastar.rgz.gov.rs/eKatastarPublic | 9.11.2022. 14:39:39

Подаци катастра непокретности

Подаци о непокретности	**153d6da8-caf2-4de9-912c-89616f32d6c2**
Матични број општине:	70599
Општина:	КНИЋ
Матични број катастарске општине:	717410
Катастарска општина:	КНИЋ
Датум ажурности:	08.11.2022. 13:14
Служба:	КНИЋ

1. Подаци о парцели - А лист

Потес / Улица:	
Број парцеле:	356
Површина m²:	25203
Број листа непокретности:	249

Подаци о делу парцеле

Број дела:	1
Врста земљишта:	ЗЕМЉИШТЕ У ГРАЂЕВИНСКОМ ПОДРУЧЈУ
Култура:	ЗЕМЉИШТЕ ПОД ЗГРАДОМ И ДРУГИМ ОБЈЕКТОМ
Површина m²:	25203

Имаоци права на парцели - Б лист

Назив:	ОПШТИНА КНИЋ
Лице уписано са матичним бројем:	**ДА**
Врста права:	СВОЈИНА
Облик својине:	ЈАВНА СВОЈИНА
Удео:	1/1

Терети на парцели - Г лист

*** Нема терета ***

Забележба парцеле

*** Нема забележбе ***

* Извод из базе података катастра непокретности.

Република Србија
Републички геодетски завод
Геодетско-катастарски информациони систем

*** Број листа непокретности: 109**

katastar.rgz.gov.rs/eKatastarPublic | 9.11.2022. 14:38:25

Подаци катастра непокретности

Подаци о непокретности	**28244dd7-57ea-4ee2-afc9-47f36740a366**
Матични број општине:	70599
Општина:	КНИЋ
Матични број катастарске општине:	717410
Катастарска општина:	КНИЋ
Датум ажурности:	08.11.2022. 13:14
Служба:	КНИЋ

1. Подаци о парцели - А лист

Потес / Улица:	
Број парцеле:	2005
Површина m²:	322
Број листа непокретности:	109

Подаци о делу парцеле

Број дела:	1
Врста земљишта:	ЗЕМЉИШТЕ У ГРАЂЕВИНСКОМ ПОДРУЧЈУ
Култура:	ПАШЊАК 3. КЛАСЕ
Површина m²:	322

Имаоци права на парцели - Б лист

Назив:	МАРКОВИЋ (РАЈКО) МАРИНА
Лице уписано са матичним бројем:	**ДА**
Врста права:	СВОЈИНА
Облик својине:	ПРИВАТНА
Удео:	1/1

Терети на парцели - Г лист

Терет број:	*
Врста терета:	ЗАБЕЛЕЖБА ОБАВЕЗЕ ПЛАЋАЊА НАКНАДЕ ЗА ПРОМЕНУ НАМЕНЕ ПОЉОПРИВРЕДНОГ ЗЕМЉИШТА
Датум уписа:	31.8.2015.
Трајање терета:	
Датум престанка:	
Опис терета:	*

Забележба парцеле

*** Нема забележбе ***

* Извод из базе података катастра непокретности.

Република Србија
Републички геодетски завод
Геодетско-катастарски информациони систем

*** Број листа непокретности: 1**

katastar.rgz.gov.rs/eKatastarPublic | 8.9.2021. 12:13:21

Подаци катастра непокретности

Подаци о непокретности	**076046a3-7221-43fa-a2f0-55eb5e8974f1**
Матични број општине:	70599
Општина:	КНИЋ
Матични број катастарске општине:	717410
Катастарска општина:	КНИЋ
Датум ажурности:	07.09.2021. 14:16
Служба:	КНИЋ

1. Подаци о парцели - А лист

Потес / Улица:	РИБЕШ
Број парцеле:	2578
Подброј парцеле:	0
Површина m²:	2276
Број листа непокретности:	1

Подаци о делу парцеле

Број дела:	1
Врста земљишта:	ЗЕМЉИШТЕ У ГРАЂЕВИНСКОМ ПОДРУЧЈУ
Култура:	ПАШЊАК 2. КЛАСЕ
Површина m²:	2276

Имаоци права на парцели - Б лист

Назив:	ОПШТИНА КНИЋ
Лице уписано са матичним бројем:	**ДА**
Врста права:	СВОЈИНА
Облик својине:	ЈАВНА СВОЈИНА
Удео:	1/1

Терети на парцели - Г лист

Терет број:	*
Врста терета:	ЗАБЕЛЕЖБА ОБАВЕЗЕ ПЛАЋАЊА НАКНАДЕ ЗА ПРОМЕНУ НАМЕНЕ ПОЉОПРИВРЕДНОГ ЗЕМЉИШТА
Датум уписа:	31.8.2015.
Трајање терета:	
Датум престанка:	
Опис терета:	*

Забележба парцеле

*** Нема забележбе ***

* Извод из базе података катастра непокретности.

Бр. 353 –973/2021-02

ОПШТИНСКА УПРАВА , ОПШТИНЕ КНИЋ, на захтев Општине Кнић –Кнић на основу чл.53 Закона о планирању и изградњи („Сл.гласник РС“ бр.72/09, 81/09 – исправка, 64/10 - одлука УС и 24/11, 121/2012, 42/2013-одлука УС, 50/2013-одлука УС, 98/2013-одлука УС , 132/2014, 145/2014, 83/2018 , 31/2019 , 37/2019 , 9/2020 и 52/2021) издаје:

ИНФОРМАЦИЈУ О ЛОКАЦИЈИ
За изградњу мини постројења за пречишћавање отпадних вода на кп.бр.2578 КО Кнић

Назив плана: План генералне регулације за нсељено место Кнић које је седиште општине Кнић ("Службени гласник општине Кнић "бр. 7/2016 и 1/2019)

Подаци о локацији: Предметна парцела к.п. 2578 КО Кнић је у захвату План генералне регулације за нсељено место Кнић које је седиште општине Кнић – налази се у подцелини „ Рибеш“

Копија плана:бр.953-1/2021-103 од 25.06.2021.год. Служба за Катастар непокретности Кнић

Намена :грађевинско земљиште – линијски центар

Намена објекта: објекти инфраструктуре

ОДРЕДБЕ ИЗ ПГР КНИЋ
2. УСЛОВИ ЗА УРЕЂЕЊЕ И ПРАВИЛА ЗА ИЗГРАДЊУ ПОВРШИНА И ОБЈЕКАТА ЈАВНЕ НАМЕНЕ И МРЕЖЕ САОБРАЋАЈНЕ И ДРУГЕ ИНФРАСТРУКТУРЕ
2.1.2.1. ПОВРШИНЕ И ОБЈЕКТИ ЈАВНЕ НАМЕНЕ

За уређење и изградњу, као и реконструкцију, доградњу, надградњу и опремање инфраструктуром на површинама јавне намене, предвиђа се израда Урбанистичког пројекта на основу правила овог Плана и јасно дефинисаног програма. За реализацију површина и објеката јавне намене за које овим планом нису дефинисани регулациони елементи ради се План детаљне регулације.

Површине и објекти јавне намене градиће се према следећим општим и посебним правилима:

ОПШТА ПРАВИЛА УРЕЂЕЊА И ИЗГРАДЊЕ ПОВРШИНА И ОБЈЕКАТА ЈАВНЕ НАМЕНЕ

Изградња објеката јавне намене вршиће се у оквиру дефинисаних површина према планираној намени простора, **али (према потреби) и на погодним локацијама у оквиру површина остале намене** (као основна или пратећа; као вид комерцијалног или јавног пословања) под условом да ни по једном аспекту не угрожавају основну намену у оквиру које се развијају.

-Постројење за пречишћавање отпадних вода: други комунални објекти и пратећи објекти инфраструктуре

ПОСЕБНА ПРАВИЛА УРЕЂЕЊА И ГРАЂЕЊА НА ПОВРШИНАМА ЈАВНЕ НАМЕНЕ

Постројење за пречишћавање отпадних вода планирано је у југоисточном делу насеља, непосредно уз железнички пругу, на површини од 0,40 ha.

Укупна површина свих објеката комуналних делатности износи 6,00 ha.

ВОДОПРИВРЕДНА ИНФРАСТРУКТУРА

Одвођење отпадних вода

Концепт одвођења употребљених и атмосферских вода базиран је на следећим принципима:

- Систем је конципиран као сепаратан, тј. посебно се одводе санитарне отпадне воде а посебно атмосферске воде.

- Систем за одвођење отпадних вода треба да покрије што већу територију насеља. Да би се то остварило планирана је изградња фекалних колектора и сабирне мреже. Све отпадне воде колекторима ће се одвести до планираног постројења за пречишћавање отпадних вода. У деловима насеља где не постоје теренске могућности или недовољна густина становања, где није економски оправдано градити фекалну канализацију, санитарне отпадне воде водити у прописне септичке јаме затвореног типа, које ће се повремено празнити.

- Индустријске отпадне воде третирати унутар индустријских комплекса. Предтретман индустријских отпадних вода радити пре упуштања у фекалну канализацију, а комплетан третман до прописаног нивоа у случају упуштања у водоток.

- Отпадне воде пречистити пре упуштања у реципијент. Локација централног постројења за пречишћавање отпадних вода је на десној обали Рибеша.

- Атмосферске воде најкраћим путем одвести до најближег реципијента.

У наредном периоду потребно је :

- Изградити градски колектор 2
- Изградити постројење за пречишћавање отпадних вода
- Системом фекалне канализације наставити покривање насеља Кнић

Регулација водотокова

Планира се регулација Рибеша и Брњичког потока кроз индустријску зону и Пибеша и безименог потока у зони постројења за пречишћавање отпадних вода.

Правила за изградњу фекалне канализације

Трасе фекалних колектора и сабирне канализационе мреже водити постојећим и планираним саобраћајницама и по потреби зеленим површинама.

Димензије нове фекалне канализације одредити на основу хидрауличког прорачуна, узимајући у обзир комплетно сливно подручје. Уколико се прорачуном добије мањи пречник од ф200mm, усвојити ф 200mm. Максимално пуњење канализације је 0,7 Д, где је Д пречник цеви.

Минимална дубина укопавања треба да је таква, да канализација може да прихвати отпадне воде из свих објеката који су предвиђени да се прикључе на њу, а не мање од 1,2 m до темена цеви. За исправно функционисање фекалне канализације предвидети довољан број ревизионих окана и водити рачуна и минималним и максималним падовима. Оријентационо максимални пад је око 1/Д (cm) а минимални пад 1/Д (mm).

Новопројектоване објекте прикључити на постојећу и планирану фекалну канализацију. Минималан пречник кућног прикључка је ф 150 mm.

Индустријске отпадне воде се могу увести у канализацију тек после предтретмана.

У срединама где не постоји канализација градити прописне, водонепропусне септичке јаме.

Техничке услове и начин прикључења новопројектоване фекалне канализације као и прикључење појединих објеката одређује надлежна комунална организација.

2.2. ПРАВИЛА ГРАЂЕЊА

Правила грађења представљају скуп међусобно зависних правила за изградњу објеката на појединачним грађевинским парцелама, прописана за претежне намене по целинама у грађевинском подручју плана.

Правила се примењују:

- за директно спровођење - издавање Локацијске дозволе.
- за израду Урбанистичких пројеката
- као смерница за израду Планова детаљне регулације

Елементи урбанистичке регулације који нису обухваћени овим Правилима грађења дефинишу се према важећем Правилнику о општим правилима за парцелацију, регулацију и изградњу.

Правила грађења садрже:

1) намену објеката и простора који се могу градити у појединачним зонама под условима утврђеним планским документом, односно намену објеката и простора чија је изградња забрањена у тим зонама;

У оквиру посебних правила грађења, дефинисана је ОСНОВНА или ДОМИНАНТНА НАМЕНА, МОГУЋЕ ПРАТЕЋЕ НАМЕНЕ и НАМЕНЕ ОБЈЕКАТА ЧИЈА ГРАДЊА ЈЕ ЗАБРАЊЕНА У ДАТОЈ ЗОНИ. Посебном табелом. дефинисане су НАМЕНЕ КОМПАТИБИЛНЕ основној намені.

ОСНОВНА НАМЕНА	Образовање	Здравство	Дечја и социјална	наука, информисањ	Комунални објекти	Посебне намене	Спорт и	Саобраћајни објекти	Зеленило	Инфраструктура	Становање	Привређива	центри, верски	Пољопривредно, шумско,
Образовање	+	+	+	-	-	-	+	-	+	-	-	-	-	-
Здравство	+	+	+	-	-	-	+	-	+	-	-	-	-	-
Дечја и оцијална заштита	+	+	+	-	-	-	+	-	+	-	-	-	-	-
Култура, наука, информисање админ. управа	+	+	+	+	+	+	+	-	+	-	-	+	+	-
Комуналнибјекти	-	-	-	-	+	-	-	+	+	+	-	+	+	-
Посебне намене	+	+	+	+	+	+	+	+	+	-	+	+	+	-
Спорт и екреација	+	+	+	+	-	-	+	-	+	-	-	-	+	-
Саобраћајни објекти	-	-	-	-	+	-	+	+	+	+	-	+	+	-
Зеленило	-	-	-	-	-	-	+	+	+	-	-	-	-	-
Инфраструктура	-	-	-	-	-	-	-	+	-	+	-	-	-	+
Становање	+	+	+	+	+	-	+	+	+	+	+	+	+	-

Привређивање	+	+	+	+	+	+	+	+	+	+	-	+	+	-
Услуге, центри, верски објекти	+	+	+	+	+	+	+	+	+	+	+	+	+	-
Пољопривредно, шумско, водно з.	-	-	-	-	-	-	-	-	-	-	-	-	-	+

ДОМИНАНТНА НАМЕНА је основна намена која је дефинисана на графичком прилогу НАМЕНА ПОВРШИНА.

МОГУЋЕ ПРАТЕЋЕ НАМЕНЕ су функције које могу да буду допуна основној намени, али само под условом да та делатност не угрожава основну намену, јавни интерес и животну средину. Пратећа делатност може изузетно да буде и доминантна на појединим локацијама, под условом да не угрожава планирану основну намену шире зоне, јавни интерес и животну средину, и реализује се према правилима дефинисаним за основну намену.

У табели 2.2. приказане су могуће КОМПАТИБИЛНЕ НАМЕНЕ свим основним наменама. То су алтернативне намене основној намени које могу да се дефинишу у појединим зонама, без промене овог Плана детаљне регулације, према условима и нормативима који важе за ту намену, под условом да не угрожава планирану основну намену шире зоне, јавни интерес и животну средину. У случају примене компатибилне намене, обавезна је израда урбанистичког пројекта, у складу са Законом о планирању и изградњи.

КОМПАТИБИЛНЕ НАМЕНЕ ОСНОВНИМ НАМЕНАМА

Табела 2.2.

Правила грађења садрже:

1) намену објеката и простора који се могу градити у појединачним зонама под условима утврђеним планским документом, односно намену објеката и простора чија је изградња забрањена у тим зонама;
2) услове за парцелацију, препарцелацију и формирање грађевинске парцеле, као и минималну и максималну површину грађевинске парцеле;
3) положај објеката у односу на регулацију и у односу на границе грађевинске парцеле;
4) највећи дозвољени индекс заузетости или највећи дозвољени индекс изграђености грађевинске парцеле;
5) највећу дозвољену висину (одређује се висинским котама) или спратност објеката;
6) услове за изградњу других објеката на истој грађевинској парцели;
7) услове и начин обезбеђивања приступа парцели и простора за паркирање возила.
8) евентуално и друге услове архитектонског обликовања, материјализације, завршне обраде, колорита и др.

Објекти ових намена градиће се према правилима уређења и следећим општим и посебним правилима грађења:

2.2.1. ОПШТА ПРАВИЛА ГРАЂЕЊА НА ПОВРШИНАМА ОСТАЛИХ НАМЕНА

Намена објеката и простора

Намена објеката и простора

- ОСНОВНА НАМЕНА - према карти намена површина.

- КОМПАТИБИЛНЕ НАМЕНЕ, као пратеће, могу се градити под условом да не угрожавају основну намену, јавне површине и животну средину. Компатибилне намене могу се градити само под условом да парцела, својом величином, обликом,

конфигурацијом терена и условима за прикључење на саобраћајну и комуналну инфраструктуру, пружа могућност за функционисање свих намена. Компатибилне намене дате су у посебним правилима за сваку намену.

- НАМЕНА ОБЈЕКАТА КОЈА НИЈЕ ДОЗВОЉЕНА су све намене које својом функцијом могу да угрозе основну намену са било ког аспекта. Забрањене су све делатности које би угрозиле животну средину буком, вибрацијама, гасовима, мирисима, отпадним водама, и другим штетним дејствима, као и објекти који по архитектонско грађевинском склопу не одговарају карактеру захвата.

2.2.2.2. УСЛУГЕ И СИСТЕМ ЦЕНТАРА

Комерцијалне, занатске, услужне и друге терцијалне делатности и јавне делатности као комерцијални вид пословања (у приватном власништву). развијају се у центримасвих нивоа, у зонама становања различитих густина, зонама привређивања и осталим наменама према потребама окружења, уз услов да не смеју угрозити основну намену у оквиру које се развијају тј. уз:

- еколошку проверу за потенцијалне загађиваче - за програме пословања, обавезно се дефинише карактер програма и мере заштите на локацији, односно по потреби ради процена утицаја објекта на животну средину, са свим елементима заштите у оквиру објекта, инсталација, опреме, парцеле и захвата.
- саобраћајне услове који не ометају функцију основне намене са паркирањем искључиво у оквиру парцеле без ометања јавних површина (у зонама становања и центара није дозвољено депоновање кабастих возила за обављање делатности на парцели или јавној површини)
- комуналне услове (захтеви за комуналним опремањем не смеју угрозити опремање основне намене зоне)
- услове обликовања који се усклађују са условима обликовања градског простора, целине, потеза и амбијента у коме су лоцирани.

Намена објеката и простора

ОСНОВНА НАМЕНА – услуге и пословање. Ван Градског центра могу се развијати и мешовито пословни центри са нижим облицима производње. Искључују се делатности које могу да угрозе животну средину.

ПРАТЕЋЕ НАМЕНЕ – становање високих, средњих и ниских густина, **површине јавних намена, објекти и мрежа саобраћајне и комуналне инфраструктуре.** Ван центара, уз могу се развијати и мешовито пословни центри са нижим облицима производње. Искључују се делатности које могу да угрозе животну средину.

Величина парцеле

Према карактеру намене, уз услов да парцела мора задовољити све функције објекта.

Хоризонтална регулација

Положај објеката у односу на регулациону линију дефинише се према општим правилима.(погл. 2.2.1.).

Висинка регулација

- мах спратност П+2 – три надземне етаже (према условима терена могуће је формирање сутеренске етаже или етаже ниског приземља са приступом са ниже коте):
- Висина објекта:
  - мах 12,0 m (до коте венца).
  - мах 17,0 m (до коте слемена).

Индекс заузетости парцеле:

- за Градски центар:..... мах 60%
- за локалне центре..... мах 55%

- за линијске центре.....мах 55%
- за услуге ван центара .мах 50%

При формирању чисто услужних блокова, могућа заузетост парцеле је изузетно 70% за пословни блок спратности до П+1. :

Други објекат на грађевинској парцели

На парцели може бити више објеката основне или пратеће намене. Минимална удаљеност објеката на истој парцели износи 4,00 m.

Прикључење објеката на инфраструктуру врши се на основу плана и услова овлашћених комуналних предузећа и организација.

Минимални степен комуналне опремљености подразумева обезбеђен излаз на јавни пут и капацитет паркирања, прикључење на електроенергетску мрежу, систем водовода и канализације и решено питање одлагање комуналног отпада.

Архитектонско-грађевинска структура и обрада

Архитектонско грађевинска структура стандардна. Објекти морају носити архитектонске одлике своје намене.

Уређење и организација на парцели према намени. Основно уређење обухвата нивелацију, партер, зелену површину парцеле и одводњавање ван суседа. Минимални проценат зелене површине на парцели је 20%.

Паркирање за основну и пратећу намену на парцели или у објекту према оговарајућем Правилнику.

Посебни услови

За изградњу објеката услуга на парцелама већим од 0,5ha ради се урбанистички пројекат.

4. СПРОВОЂЕЊЕ ПЛАНА

Спровођење Плана генералне регулације за насељено место Кнић, вршиће се

2. Урбанистичким пројектима

Урбанистички пројекти обавезно се раде за:

- површине и објекте јавне намене

Урбанистичким пројектом се може предвидети фазна реализација уз обезбеђење минималног степена комуналне опремљености, капацитета паркирања и услова и мера заштите у првој фази.

ОГРАНИЧЕЊА

Предметна парцела се налази и зони укрштања државног пута II А реда и железничке пруге Лапово-Крагујевац- Краљево где је планирана изградња надвожњака која није реализована .

Урбанистички пројекат се ради реализације инфраструктурног објекта мини постројење за пречишћавање (чија је локација одређена у складу са конфигурацијом терена) као саставни део канализационе мреже која је планирана на предметној парцели.

Израда урбанистичког пројекта се ради у складу са Законом о планирању и изградњи (Сл. гласник РС бр.72/09, 81/09, 24/11 ,42/13-Одлука УС ,50/13 - Одлука УС , 54/13 - Одлука УС , 132/2014 , 145/2014 , 83/201831/2019, 37/2019, 9/2020 и 52/2021и подзаконским актима .

Информација о локацији није основ за издавање грађевинске дозволе па је у складу са чл.53а Закона о планирању и изградњи(„Сл.гласник РС“ бр.72/09, 81/09 – исправка, 64/10 - одлука УС и 24/11, 121/2012, 42/2013-одлука УС, 50/2013-одлука УС,

98/2013-одлука УС, 132/2014 , 145/2014 , 83/201831/2019, 37/2019, 9/2020 и 52/2021) након израде Урбанистичког пројекта поднети захтев за локацијске услове.

Након израде урбанистичког пројекта и потврђивања од стране надлежног органа прибављање Локацијских услова који су основ за израду пројекта за грађевинску дозволу и добијања грађевинске дозволе за изградњу, као и за објекте за које се не прибавља грађевинска дозвола већ у смислу чл. 145. Закона о планирању и изградњи (Сл. гласник РС бр.72/09, 81/09, 24/11 ,42/13-Одлука УС ,50/13 - Одлука УС , 54/13 - Одлука УС , 132/2014 , 145/2014 , 83/2018 , 31/2019, 37/2019, и 9/2020) се издаје решење о одобрењу за извођење радова , врши се у поступку Обједиње процедуре електронским путем преко Централног информационог система – Агенције за привредне регистре на адреси www.apr.gov.rs (грађевинске дозволе)

КНИЋ
28.06.2021.год.

НАЧЕЛНИК УПРАВЕ
Марина Петровић

РЕПУБЛИКА СРБИЈА
РЕПУБЛИЧКИ ГЕОДЕТСКИ ЗАВОД
Служба за катастар непокретности К Н И Ћ
Број: 953-1/2021-103
Датум:25.06.2021.год.
34240 Кнић
Тел/фах. 034/510-309

КОПИЈА КАТАСТАРСКОГ ПЛАНА

Општина: КНИЋ
Катастарска општина: КНИЋ

Катастарска парцела број: 2578

Размера штампе: 1:2500

Напомена:
Датум и време издавања:
25.06.2021.године, у 11.40 часова

ОВЛАШЋЕНО ЛИЦЕ

Вучићевић Милан, геод.инж.

ПЛАН ГЕНЕРАЛНЕ РЕГУЛАЦИЈЕ ЗА НАСЕЉЕНО МЕСТО КНИЋ

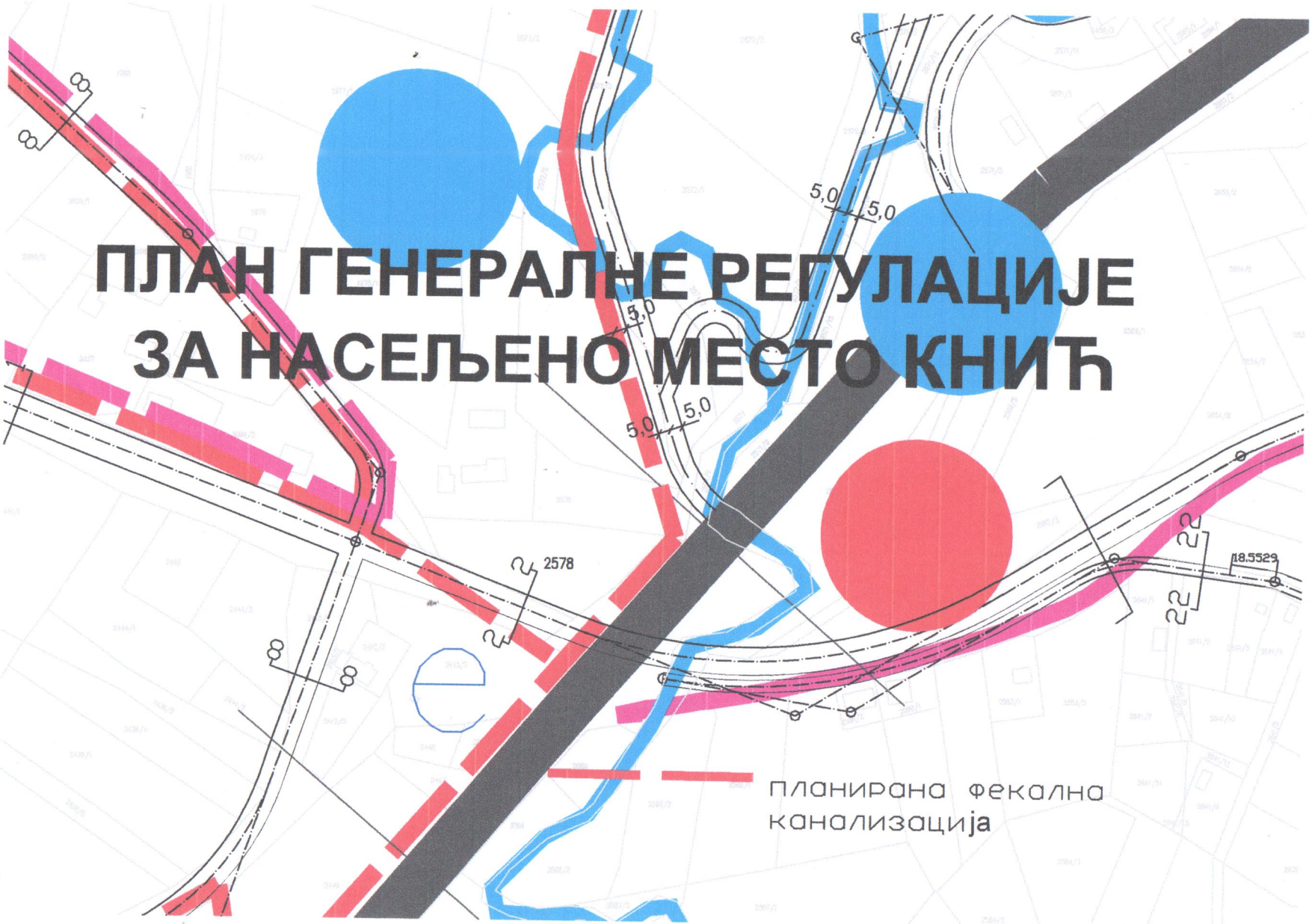

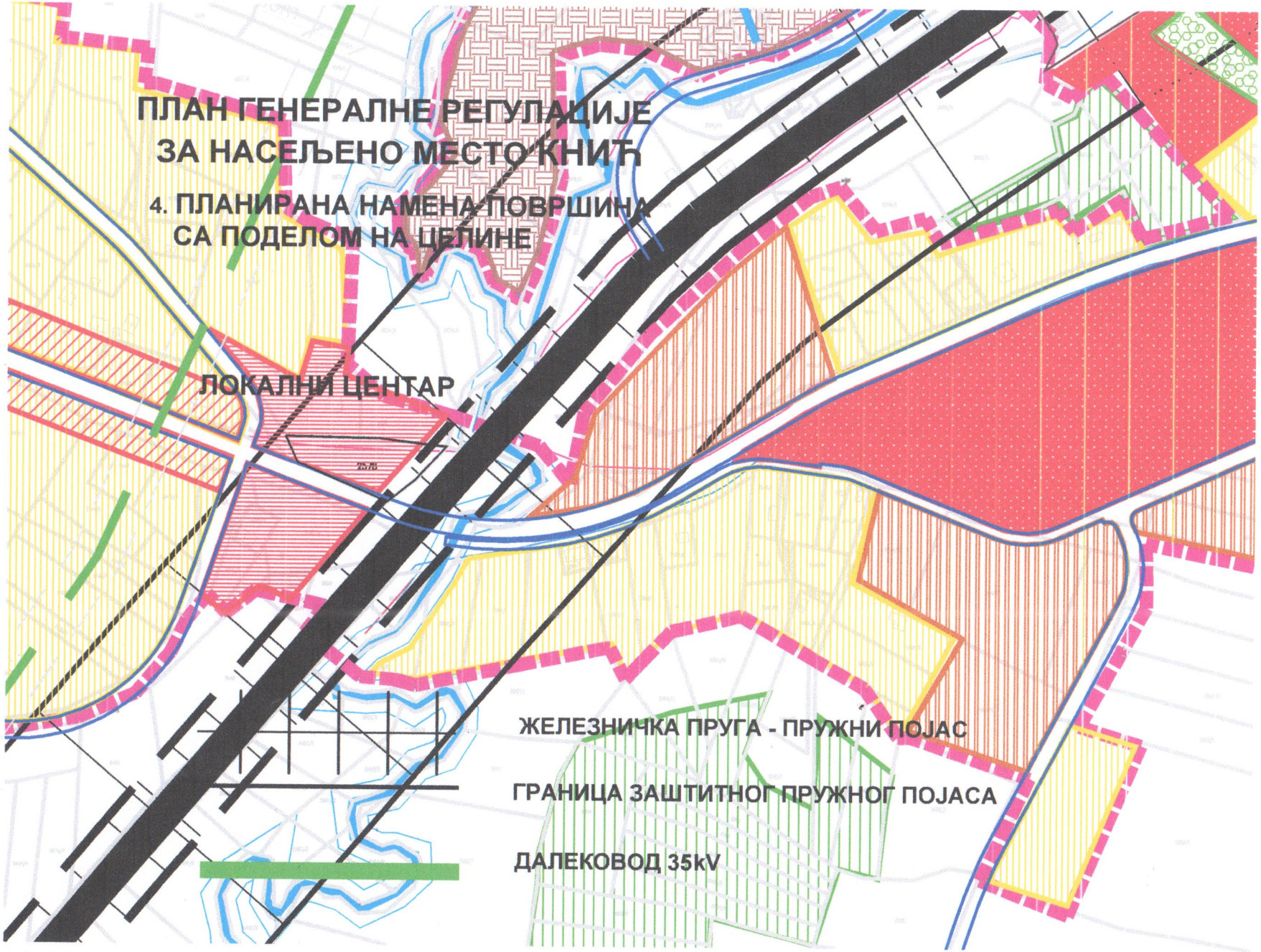
ПЛАН ГЕНЕРАЛНЕ РЕГУЛАЦИЈЕ
ЗА НАСЕЉЕНО МЕСТО КНИЋ
4. ПЛАНИРАНА НАМЕНА ПОВРШИНА
СА ПОДЕЛОМ НА ЦЕЛИНЕ
ЛОКАЛНИ ЦЕНТАР
ЖЕЛЕЗНИЧКА ПРУГА - ПРУЖНИ ПОЈАС
ГРАНИЦА ЗАШТИТНОГ ПРУЖНОГ ПОЈАСА
ДАЛЕКОВОД 35kV

РЕПУБЛИКА СРБИЈА
ОПШТИНА КНИЋ
Општинска управа
Канцеларија за пољопривреду
и заштиту животне средине
Бр.501- 470/2022-07
17.03.2022.године
К Н И Ћ

Општинска управа општине Кнић, Канцеларија за пољопривреду и заштиту животне средине, на захтев System Engineering Team doo, 15000 Шабац, Браће Недића 1, за давање мишљења о потреби подношења захтева за процену утицаја у поступку израде Урбанистичког пројекта за изградњу постројења за пречишћавање отпадих вода на кп.бр.2578 КО Кнић, општина Кнић, на основу члана 90. Закона о општем управном поступку ("Сл.гласник РС " бр.18/16 и 95/2018 – аутентично тумачење), и чл.1, и 2. Уредбе о утврђивању Листе I пројеката за које је обавезна процена утицаја на животну средину и Листе II пројеката за које се може захтевати процена утицаја на животну средину (" Сл.гласник РС ", бр.114/08), издаје

М И Ш Љ Е Њ Е

Да у поступку израде Урбанистичког пројеката за изградњу постројења за пречишћавање отпадих вода на кп.бр. 2578 КО Кнић, општина Кнић, подлеже поступку одлучивања о потреби процене утицаја на животну средину

О б р а з л о ж е њ е

Дана 16.03.2022.године System Engineering Team doo,15000 Шабац, Браће Недића 1, обратило се Општинској управи општине Кнић, органу надлежном за заштиту животне средине, службеним захтевом за давање мишљења о потреби подношења захтева за процену утицаја на животну средину у поступку израде Урбанистичког пројекта за изградњу постројења за пречишћавање отпадних вода на кп.бр. 2578 КО Кнић, општина Кнић.

Уз захтев подносилац је приложио и пропратну документацију.

Разматрајући поднети захтев као и приложену документацију надлежни орган је закључио да у складу са Уредбом Владе Републике Србије о утврђивању Листе I пројеката за које је обавезна процена утицаја на животну средину и Листе II пројеката за које се може захтевати процена утицаја на животну средину (" Сл.гласник РС ", бр.114/08), да се овај пројекат налази на листи II пројеката за које се може захтевати процена утицаја на животну средину под бројем 14. Остали пројекти, подтачка 3) постројења за пречишћавање отпадних вода-комуналне отпадне воде.

Из напред наведеног разлога за израду Урбанистичког пројекта за изградњу постројења за пречишћавање отпадних вода на кп.бр. 2578 КО Кнић, општина Кнић, **потребно је поднети захтев за процену утицаја на животну средину са попуњеним упитником за процену утицаја на животну средину.**

РУКОВОДИЛАЦ КАНЦЕЛАРИЈЕ

Небојша Арсенијевић

AAAE9128976658477

Preduzeće za inženjering, konsalting, projektovanje i izgradnju
SET d.o.o. Šabac
Broj: 11065/22/22
Datum: 06.06. 2022 god.

Огранак Електродистрибуција Крагујевац
Крагујевац, ул Слободе бр. 7

Наш број:217050/ 3

System Engineering Team

Браће Недића 1.
Шабац

Ваш број:9578/22/I 27-05-2022

Место, датум: Крагујевац, 25.05.2022.

ПРЕДМЕТ : **Услови за израду техничких Услова за прикључење објекта постројења за пречишћавање отпадних вода, на кп.2578 КО Кусовац, Оштина Кнић**

У вези захтева System Engineering Team бр. **217050** од 20.05.2022.год.у коме се траже **Услови за прикључење објекта постројења за пречишћавање отпадних вода на кп.2578 КО Кнић-Рибеш, општина Кнић, обавештавамо Вас о следећем**:

1.Извршили смо увид у приложену документацију:

1.1. Захтев за издавање Услова System Engineering Team

1.2. Обухват УП на кп.бр.2578 КО Кнић-Рибеш

2. Извршили смо преглед постојећих електроенегетских објеката (ЕЕО) Електродистрибуције- Огранак Крагујевац напонског нивоа 35,10,0,4kV на наведеном подручју :

2.1. **Постојећи водови:**

- Постојећа нн. мрежа која се напаја из ТС 242011 Рибеш

- Постојећа нн.мрежа на бетонским стубовима изграђена СКС 70 mm^2

2.2. Прикључак на дистрибутивни енергетски систем објекта постројења за пречишћавање отпадних вода извести са постојећег бетонског стуба .

У МРО уградити Трофазно двотарифно бројило, са могућношћу даљинске комуникације путем ДЛМС протокола, 3x230/400V, 10 -60 (80)А и ГПРС модемом .

2.3.Потребно је извршити измештање постојећег дела нн.мреже која се налази на парцели .

На основу сагледавања издајемо следеће услове:

3. Свака градња у близини и испод водова 35 kV,10 kV и 0,4 kV,као и у близини трафо-станица 35/10 kV и 10/0,4 kV је условљена :

- Законом о енергетици (Сл.гласник РС бр. 145/14, 95/2018 – др. закон и 40/2021)

- Законом о планирању и изградњи(Сл.гласник РС бр. бр. 72/09, 81/09, 64/10, 24/11, 121/12, 42/13, 50/13, 98/13, 132/14, 145/14, 83/2018, 31/2019, , 37/2019 – др. закон, 9/2020 и 52/2021)

- Правилником о техничким нормативима за изградњу надземних електроенергетских водова називног напона 1-400 kV(Сл.лист СФРЈ 65/88 Сл.лист СРЈ 18/92)
- Правилником о техничким нормативима за изградњу надземних електроенергетских водова називног напона 1kV(Сл.лист СФРЈ 6/92)
- Правилником о техничким нормативима за електроенергетска постројења називног напона 1000V (Сл.лист СФРЈ 4/74)
- Правилником о техничким нормативима за уземљења електроенергетских постројења називног напона изнад 1000V (Сл.лист СРЈ 61/95)
- Законом о заштити од нејонизујућих зрачења(Сл.гласник РС бр.36/2009)
- Техничким препорукама ЕД Србије (Интерни стандарди)

4. У случају потребе за измештањем ЕЕО :

- Приступа се изради пројектног задатка,који израђује и усваја Стручни тим Електродистрибуције Србије доо Београд(Електродистрибуција) и то :
  - За ЕЕО 10 и 0,4 kV –на нивоу Огранка Крагујевац
  - За ЕЕО 35 kV-на нивоу управе Београд
- Странка приступа изради пројектне техничке документације о свом трошку и то Идејног решења,које доставља на ревизију Електродистрибуцији.
- По усвајању Идејног решења Странка приступа изради Идејног пројекта,кога такође доставља на ревизију Електродистрибуцији.
- Електродистрибуција исходује Решења о одобрењу за извођење радова.
- По добијању Решења се приступа изради Уговора за измештање ЕЕО објеката, а све о трошку Странке.

5. Остали општи технички услови:

ПРИБЛИЖАВАЊЕ И УКРШТАЊЕ

- **Приближавање и укрштање енергетских каблова са цевима водовода и канализације**

- Није дозвољено паралелно вођење енергетских каблова испод или изнад водоводних и канализационих цеви.

- Хоризонтални размак енергетских каблова од водоводне или канализационе цеви треба да износи најмање 0,5m за каблове 35 kV,односно најмање 0,4m за остале каблове .

- При укрштању,енергетских кабл може може да буде положен испод или изнад водоводне или канализационе цеви на растојању од најмање 0,4m од каблова 35kV ,односно најмање 0,3m за остале каблове.

6. Додатни услови за извођење радова на изградњи објекта:

6.1.Грађевинске радове у непосредној близини електроенергетских објеката вршити ручно, без употребе механизације и уз предузимање свих потребних мера заштите.

6.2.Најкасније осам дана пре почетка било каквих радова у близини електроенергетских објеката странка је у обавезни да се у писаној форми обрати Служби за припрему и надзор инвестиција „Електроистрибуција“ д.о.о. Београд, Огранак Електродистрибуција Крагујевац у Крагујевцу, у коме ће навести датум и време почетка радова, одговорно лице за извођење радова и контакт телефон.

6.3.Обавезује се Странка да уколико приликом извођења радова наиђе на подземне електроенергетске објекте, одмах обавести Службу за припрему и надзор инвестиција Огранак Електродистрибуција Крагујевац у Крагујевцу.

6.4.У случају потребе за измештањем електроенергетских објеката морају се обезбедити алтернативне трасе и инфраструктурни коридори уз претходну сагласност „Електродистрибуција“ д.о.о. Београд, Огранак Електродистрибуција Крагујевац. Трошкове постављања електроенергетског објекта на другу локацију, као и трошкове градње, у складу са чл.217. Закона о енергетици („Сл.гласник РС“ бр. 40/2021), сноси Странка објекта због чије изградње се врши измештање.

6.5.Приликом извођења радова, као и касније приликом експлоатације планираних објеката водити рачуна да се не наруше сигурносни размаци, задати наведеним Правилницима.

6.6.Приликом извођења било каквих грађевинских радова, нивелације терена, земљаних радова и ископа не сме се угрозити статичка стабилност ЕЕО.

6.7.Уколико настану промене које се односе на ситуацију трасе-локације предметног објекта, странка је у обавези да промене пријави и затражи издавање нових услова.

За неуважавање било којег од наведених услова Инвеститор сноси пуну одговорност.

Ови Услови имају важност 12 месеци од дана издавања.

С поштовањем,

Директор Огранка Крагујевац

Зоран Стошић

Доставити :

1. Наслову
2. Служби за енергетику

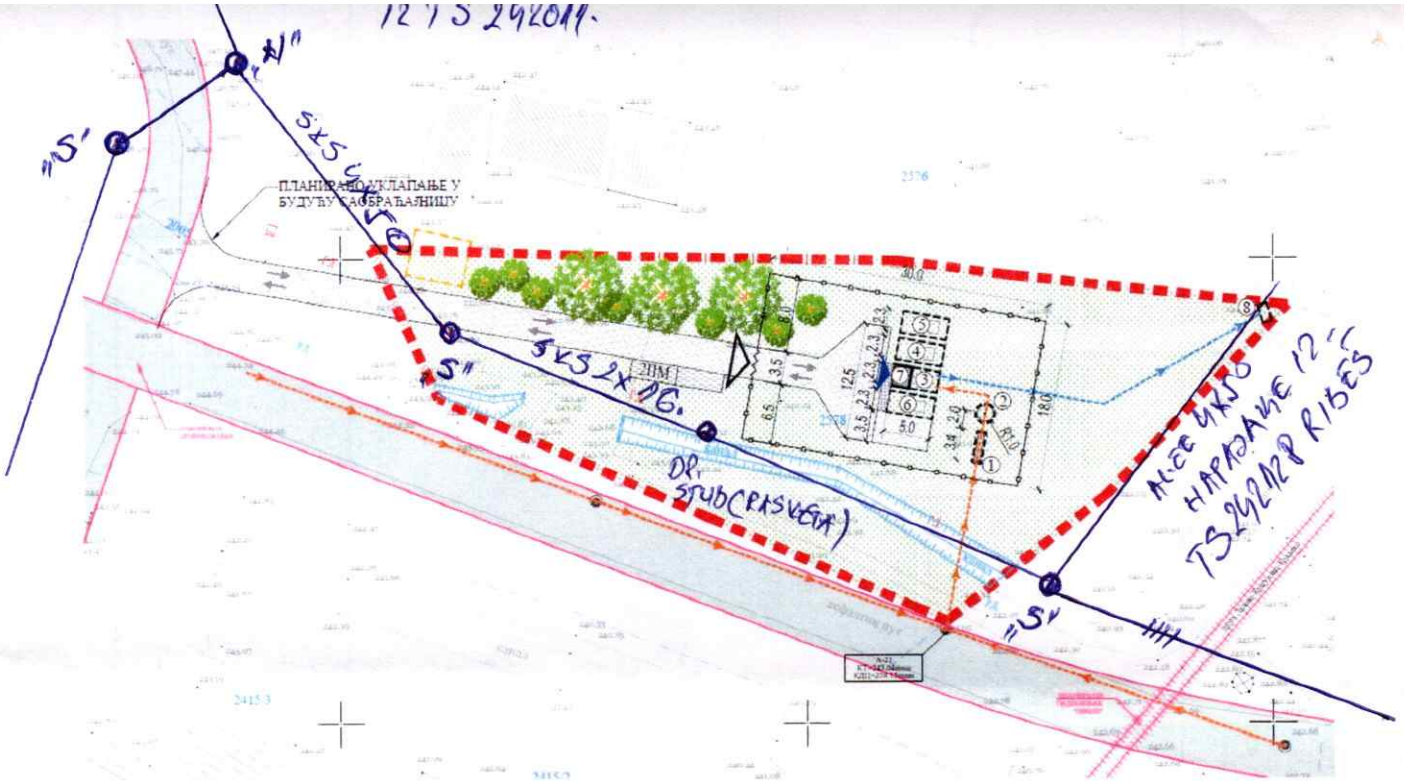

Ситуациони приказ будућег ППОВ Кнић 3-250ЕС

Регулација рада ППОВ је аутоматска.

Приликом пуштања ППОВ у рад у њену контролну јединицу се уносе подаци који обухватају површину активационог резервоара на висини између максималног и минималног нивоа воде и пројектованог капацитета ППОВ, односно максималне запремине отпадних вода за коју је ППОВ дизајниран.

Регулисање рада ППОВ се састоји у томе да се при пуњењу активационог резервоара, које је праћено његовом аерацијом, дуваљка аутоматски укључује и искључује у унапред задатим интервалима у зависности од количине отпадне воде која улази.

Комплетно вођење процеса рада постројења је аутоматско.

Одговорни урбаниста:

(Милорад Обрадовић, дипл.инж.арх.)
ИКС Лиценца 200 0314 03

„СЕТ“ д.о.о. Шабац:
директор

(Миленца Срећковић, дипл.инж.грађ.)

СИТУАЦИОНИ ПЛАН
Р 1:250

ПЛАНИРАНО УКЛАПАЊЕ У БУДУЋУ САОБРАЋАЈНИЦУ

ИММ

ПЛАНИРАНА ДЕНИВЕЛАЦИЈА

ПЛАНИРАНИ НАДВОЖЊАК "РИБЊЦ"

пруга Лапово-Крагујевац-Краљево

асфалтни пут

канал

2576

2578

2415/3

A-21
КТ=243.04mnm
КДЦ=238.15mnm

ЛЕГЕНДА:

- Граница обухвата урбанистичког пројекта
- Граница парцеле - постојеће катастарско стање
- Регулациона линија - према ПГР-у
- Грађевинска линија - према ПГР-у
- Коловоз јавне саобраћајница - према ПГР-у
- Постојећи железнички колосеци
- Канал - фактичко стање
- Објекти предвиђени за рушење
- Новопројектовани објекат - надземни део
- Новопројектовани објекат - укопани део
- Новопројектовани шахтови
- П Спратност објеката

ИНФРАСТРУКТУРА:

ТЕЛЕКОМУНИКАЦИОНЕ ИНСТАЛАЦИЈЕ

- Телекомуникационе инсталације
- Телекомуникационо окно

ЕЛЕКТРОЕНЕРГЕТСКЕ ИНСТАЛАЦИЈЕ

- Ел. шахт
- Ел. траса напојних каблова
- ИММ Измештено мерно место

НАМЕНА ПОВРШИНА У ОКВИРУ КОМПЛЕКСА:

- Саобраћајне површине
- Пешачке стазе
- Зелене површине
- Високо растиње

САОБРАЋАЈ:

- Осовина саобраћајнице унутар комплекса
- Смер кретања возила
- Улаз/излаз из комплекса
- Улаз у објекат
- Ограда око постројења ППОВ
- Колска капија - клизна

Претпостављена будућа кота терена ППОВ: ±0.00=243.00 м.н.в.

ЛЕГЕНДА ОБЈЕКАТА:

1. Груба решетка
2. Црпна станица
3. Објекат за пречишћавање отпадних вода
   - 3.1. Резервоар улазне воде
   - 3.2. Реактор I
   - 3.3.Реактор II
   - 3.4. Резервоар муља
4. Контејнер за технички део
5. Шахт са мерачем протока
6. Изливна грађевина

ЈАВНО КОМУНАЛНО ПРЕДУЗЕЋЕ
КОМУНАЛАЦ
КНИЋ

Матични број: 07329733
Регистарски број: 04407329733
Шифра делатности: 3600
ПИБ: 101610884
Текући рачун: 150-6570-22

34240 Кнић, Кнић бб • e-mail: office@komunalacknic.rs • Tel/fax: +381 (0) 34 510-974 Tel. +381 (0) 34 510-116;
Tel/reklamacije: 0800034035 • www.komunalacknic.rs

Број предмета	400 – 01 / 22
Датум	31.05.2022.

Услове тражи	System Engenering Team
Улица и број	Браће Недића 1
Место	Шабац
Контакт особа	Смиљана Марић
Телефон	060 / 087 71 38
e-mail	office@set.rs

ПРЕДМЕТ:

Захтев за издавање техничких услова за изградњу постројења за пречишћавање отпадних вода на ***КП бр. 2578 КО Кнић, општина Кнић, за потребе израде Урбанистичког пројекта***

По захтеву **System Engenering Team doo, Шабац** број 9586/22/I од 17.05.2022.

<u>ЈКП „Комуналац“ – Кнић</u> даје техничке услове за изградњу постројења за пречишћавање отпадних вода на ***КП бр. 2578 КО Кнић, општина Кнић, за потребе израде Урбанистичког пројекта***

под следећим условима:

Водоводне инсталације:

- У зони израде Урбанистичког пројекта не постоје водоводне инсталације у надлежности ЈКП Комуналац Кнић.

Фекална канализација:

- У зони израде Урбанистичког пројекта не постоје инсталације фекалне канализације у надлежности ЈКП Комуналац Кнић.

Одношење смећа:

- Сразмерно величини и капацитету објекта, потребно је обезбедити место за потребан број контејнера за прихват смећа и одговарајућим приступом за возила за одвоз истог.

Атмосферска вода:

- У зони израде Урбанистичког пројекта не постоје инсталације атмосферске канализације у зони извођења радова. Одвођење атмосферске воде је потребно предвидети у складу са површином терена, али тако да не угрожавају путне и друге објекте јавне намене.

Напомена:

1. Предмет је послат у дигиталном облику на e-mail: *office@set.rs.*
2. Предмет је послат и поштом на Вашу адресу System Engenering Team, Браће Недића 1, 15000 Шабац.
3. За све додатне информације молимо Вас да нам се обратите на тел.:
   - Милош Старчевић, директор 060 / 307 00 81
   - Петар Цветковић, изв. директор 064 / 641 62 96

ЈКП „Комуналац“ Кнић
Петар Цветковић, изв.директор

Petar Cvetković

Digitally signed by Petar Cvetković
Date: 2022.07.08 08:22:04 +02'00'

РЕПУБЛИКА СРБИЈА
ОПШТИНА КНИЋ
ОПШТИНСКА УПРАВА
Канцеларија за лер и инвестиције
ЗАВОДНИ БРОЈ: 351-474-12/2022-05
ДАТУМ: 30.05.2022. ГОДИНЕ

Preduzeće za inženjering, konsalting, projektovanje i izgradnju SET d.o.o.,Šabac
Broj: 10638/22/0
Datum: 01.06. 2022 god.

SET ДОО ШАБАЦ

Ул. Браће Недића 1
15000 Шабац

Предмет: Услови за пројектовање и прикључење

Издаје се SET ДОО Шабац Ул. Браће Недића 1 услови за пројектовање и прикључење са парцеле 2578 КО Кнић на пут који се налази на кп.бр. 356 КО Кнић.

Приликом пројектовања инвеститор мора да испоштује следеће услове:

- да инвеститор испоштује услове из члана 41. Закона о путевима,
- да инвеститор испоштује услове из члана 42. Закона о путевима.
- да инвеститор испоштује услове из члана 43. Закона о путевима.
- да инвеститор испоштује услове из члана 44. и 46 Закона о путевима.
- да након завршетка радова путно земљиште и заштитни појас доведе у првобитно стање.

Ови услови служиће SET ДОО Шабац Ул. Браће Недића 1 као основ за пројектовање и прикључење.

РУКОВОДИЛАЦ КАНЦЕЛАРИЈЕ
ЗА ЛЕР. И ИНВЕСТИЦИЈЕ

Дејан Радовановић

Јавно водопривредно предузеће „Србијаводе“ Београд
Водопривредни центар „Морава“ Ниш
18000 Ниш, Трг краља Александра Ујединитеља 2, www.srbijavode.rs, vpcmorava@srbijavode.rs; Текући рачун: 200-2402180103002-46; ПИБ: 100283824; Матични број: 17117106; Наменски рачун трезора: 840-78723-57, ЈБКЈС: 81448; Телефон: 018/425-81-85; 425-81-86 Факс: 018/451-38-20

Број:2919 /1

Датум: 17 MAY 2022

Preduzeće za inženjering, konsalting, projektovanje i izgradnju SSE d.o.o. Šabac
Broj 9967/22/U
Datum 23.05.2022 god.

ИП(121-2919/16.03.2022 год.)

„System Engineering Team“
ул. Браће Недића бр.1
15000 Шабац

ПРЕДМЕТ: Обавештење

Поштовани,

Вашим захтевом број 4569/22/1 од 14.03.2022 године, (наш број 2919 од 16.03.2022 године) обратили сте нам се за издавање услова за израду Урбанистичког пројекта за изградњу постројења за пречишћавање отпадних вода, на к.п.бр.2578 КО Кнић, општина Кнић.

Обавештавамо вас да, сагласно члану 117. и 118. Закона о водама ("Сл. гласник РС", број 30/2010, 93/2012, 101/2016 и 95/2018), ЈВП „Србијаводе“ може издати водне услове ван обједињене процедуре за израду урбанистичких планова (урбанистички пројекти не спадају у урбанистичке планове), на захтев органа који је надлежан за доношење плана. За израду техничке документације, водни услови се издају у поступку обједињене процедуре, коју спроводи надлежни орган у складу са законом којим се уређује планирање и изградња и саставни су део локацијских услова као јавне исправе.

Обзиром да радови на изградњи постројења за пречишћавање отпадних вода на к.п.бр.2578 КО Кнић, општина Кнић, могу да утичу на заштиту вода и промену режима површинских вода у прилогу дајемо препоруке о условима за израду Урбанистичког пројекта.

Прилог:

Уз ваш захтев је приложено следеће:

1. Технички опис;
2. Графички прилог – Ситуациони план.

1. Општи подаци

1.1. Назив планског документ

- Урбанистички пројекат за изградњу постројења за пречишћавање отпадних вода, на к.п.бр.2578 КО Кнић, општина Кнић;

1.2. Основ за израду плана:

- Просторни план општине Кнић („Сл. Гласник општине Кнић“, број 5/2011).
- План генералне регулације за насељено место Кнић из 2016 год.,
- Измена и допуна плана генералне регулације за насељено место Кнић које је седиште општине Кнић из 2019 год.

1.3. Планска документација вишег реда:

- Просторни план Републике Србије („Сл. Гласник РС“, број 88/2010).

1.4. Стратешка документа:

- Водопривредна основа Републике Србије („Сл. Гласник РС“, број 11/2002), Просторни план Републике Србије („Сл. Гласник РС“, број 88/2010) и Стратегија управљања водама на територији Републике Србије до 2034. године („Сл. гласник РС“, број 3/2017).

1.5. Остала обавезујућа документа: -

1.6. Хидрографски подаци:

- Најближи водоток-река,канал,акумулација: канал који гравитира ка реци Рибеш (у зони ушћа реке Брњице у Рибеш),
- Слив, подслив: Гружа, Западна Морава;
- Водно подручје: Морав.
- Сагласно чл. 6. Закона о водама и Одлуци о утврђивању пописа вода I реда, чл. 43. став 1. Закона о Влади ("Сл. гласник РС", бр. 55/05, 71/05- исправка, 101/07 и 65/08), река Рибеш се убраја у водотоке II реда и није обухваћене Оперативним планом за одбрану од поплава које спроводи ЈВП „Србијаводе“.

1.7. Хидролошки подаци:

Карактеристични протицаји великих вода на профулу у реке Рибеш и Брњице у зони ППОВ-а:

река Рибеш	река Брњица
- $Q_{1\%}$=102,8 m^3/s,	$Q_{1\%}$=68,9 m^3/s,
- $Q_{2\%}$=83,8 m^3/s,	$Q_{2\%}$=56,2 m^3/s,
- $Q_{5\%}$=60,2 m^3/s,	$Q_{5\%}$=40,4 m^3/s,
- $Q_{10\%}$=45,8 m^3/s,	$Q_{10\%}$=30,8 m^3/s,
- $Q_{20\%}$=32,6 m^3/s,	$Q_{20\%}$=22,0 m^3/s,
- $Q_{50\%}$=18,8 m^3/s.	$Q_{50\%}$=12,7 m^3/s.

1.8. Планирани радови

Планирана је израда фекалне канализације у дужини од 3850 m која ће проширити градску мрежу на потрошаче који не гравиирају према главном колектору у Книћу. Планирано је постројење за пречишћавање отпадних вода, на к.п.бр.2578 КО Кнић, општина Кнић.
Дефинисан је капацитет ППОВ-а од 250 еквивалентних становника, а реципијент би био канал-неименовани поток који гравитира реци Рибеш у зони ушћа реке Брњице у реку Рибеш.

Предвиђа се примена СБР технологије која омогућава ефикасан рад постројења у смислу достизања потребног квалитета прерађених отпадних вода, као и оптималну потреошњу електричне енергије и хемикалија.

У оквиру Урбанистичког пројекта су следеће парцеле:

к.п.бр.2578 КО Кнић, општина Кнић – парцела на којој се предвиђа градња ППОВ-а а уједно је и парцела реципијента.

Планирано ППОВ контејнерског типа које се састоји из следећих објеката:

- црпна станица,
- акумулациони резервоар,

- 2 СБР резервоара,
- резервоар за муљ,
- пешчани филтер.

Третман отпадних вода на овом постројењу за пречишћавање обухвата: механички третман на аутоматској грубој решетки, биолошко пречишћавање у СБР реактору, после биолошког пречишћавања отпадне воде се филтрирају, дезинфикују и пре испуштања у реципијент врши се хемијска елиминација фосфорних соли.

2. Други карактеристични подаци (ограничења, обавеза и др.):

- Да Урбанистички пројекат буде израђен у складу са важећим прописима и нормативима, с тим да предузеће које се бави израдом урбанистичко-техничке документације мора имати потврде о референцама и лиценцама за пројектанте;
- Урбанистички пројекат ускладити са важећом планском документацијом вишег реда - Просторни план општине Кнић („Сл. Гласник општине Кнић", број 5/2011).
  План детаљне регулације за делове насељених места Гружа, Грабовац и Липница из 2019. подине.
- Приликом израде урбанистичког пројекта водити рачуна о постојећем режиму површинских и подземних вода;
- За потребе градње на катастарским парцелама у зони обухвата Урбанистичког пројекта инвеститор је у обавези да реши имовинско-правне односе;
- Приликом израде пројекта водити рачуна, о посредном или непосредном утицају на већ изграђене водне објекте, као и о актуелном режиму површинских и подземних вода. Предвидети неопходне земљане и хидротехничке радове у циљу заштите од подземних и атмосферских вода, уважавајући меродавне коте терена. Неопходно је усагласити планиране потребе са Водопривредном основом Републике Србије („Сл. Гласник РС", број 11/2002), Просторним планом Републике Србије („Сл. Гласник РС", број 88/2010) и Стратегијом управљања водама на територији Републике Србије до 2034. године („Сл. гласник РС", број 3/2017). Посебно обратити пажњу када је у питању заштита од великих вода, заштита вода као и коришћење вода.
- Техничком документацијом предвидети одговарајуће радове и мере којима ће се спречити ерозија тла, стварање јаруга и бразди и клизање терена услед извођења радова;
- За ППОВ предвидети таква техничко-технолошка решења које ће обезбедити и гарантовати да квалитет пречишћене воде испуњава услове за граничне вредности емисије, односно, да квалитет испуштене воде не нарушава стандарде квалитета животне средине;
- При испуштању отпадних вода у реципијент придржавати се:
  - Уредбе о граничним вредностима емисије загађујућих материја у воде и роковима за њихово достизање („Сл. гласник РС" број 67/2011 и 48/2012 и 1/2016).
  - Уредбе о граничним вредностима загађујућих материја у површинским и подземним водама и седименту и роковима за њихово достизање („Сл. гласник РС" број 50/2012).
  - Правилника о начину и условима мерења количине и испитивање квалитета отпадних вода и садржини извештаја о извршеним мерењима ("Сл. гласник РС", бр. 33/2016).

- Забрањено је испуштање непречишћених отпадних вода у водоток;

- Третман отпадног муља са локације градског постројења вршити према условима Закона за заштиту животне средине, на такав начин де се обезбеди заштита површинске и подземне воде;

- Атмосферске воде се не смеју мешати са отпадним водама. Атмосферске воде са кровних и условно незагађених површина се могу прикупљати системом ригола и евакуисати без претходног третмана у околне зелене површине;

- Спровести одговарајуће хидрауличке прорачуне за потребе димензионисања објеката ППОВ-а;

- Власници и корисници водног земљишта и водних објеката су дужни да поштују забране, ограничења права власника и корисника водног земљишта и водних објеката дата у члановима 133, 134, 135, 136 и 139 Закона о водама у којима је између осталог наведено:

  „Ради очувања и одржавања водних тела површинских и подземних вода и заштитних и других водних објеката, спречавање погоршања водног режима, обезбеђење пролаза великих вода и спровођење одбране од поплава, као и заштите животне средине, забрањено је:

  на водном земљишту:

  1) градити објекте којима се смањује пропусна моћ корита;

- Сви планирани објекти и садржаји морају бити такви де не умањују степен заштите од поплава, и да се по потреби на захтев водопривреде и штаба за одбрану од поплава могу лако изместити, односно уклонити;

- Утврдити количине и врсте отпада (врсте отпада чије је одлагање дозвољено), начин и динамику селекције и одлагања, инфраструктурне објекте, евентуалне количине и врсте опасног отпада, начин складиштења и даљег поступања, итд. Дати таква техничко-технолошка решења за селекцију и одлагање, по врстама класификацији и категоризацији отпада, која ће обезбедити површинске и подземне воде од загађења и заштиту режима вода. Посебне мере предвидети за складиштење и поступање са отпадом који садржи приоритетне и приоритетне хазардне супстанце;

- Обезбедити одговарајући простор за приступне односно сервисне саобраћајнице изграђеним насипима за потребе њиховог одржавања, реконструкције, санације и надвишења.;

- У пројектној документацији дати хидрауличке прорачуне режима великих вода реке Рибеш и реке Брњице на локацији ППОВ-а за стогодишњу велику воду у режиму постојећег стања и у режиму новог стања;

- Пројектна документација у графичким прилозима треба да садржи: ситуациони план, попречне и подужне пресеке, као и остале детаље из којих се може сагледати утицај будућег ППОВ-а на режим вода као и утицај вода наобјекте;

Ови услови престају да важе по истеку годину дана од дана њиховог издавања.

Доставити:
- *подносиоцу захтева,*
- *архиви.*

Руководилац ВПЦ „Морава" Ниш

Драгана Симић дипл. правник

Јавно водопривредно предузеће „Србијаводе" Водопривредни центар „МОРАВА" Ниш

Телеком Србија
Предузеће за телекомуникације а.д.

Београд, Таковска 2

ДЕЛОВОДНИ БРОЈ: 207943/3-2022
ДАТУМ: 26.05.2022.
БРОЈ ИЗ ЛКРМ: 71
ДИРЕКЦИЈА ЗА ТЕХНИКУ
СЕКТОР МРЕЖНЕ ОПЕРАЦИЈЕ
СЛУЖБА ЗА ПЛАНИРАЊЕ И ИЗГРАДЊУ МРЕЖЕ
ОДЕЉЕЊЕ ЗА ОПЕРАТИВНУ ПОДРШКУ КРАГУЈЕВАЦ
КРАЉА ПЕТРА I 28, КРАГУЈЕВАЦ
ТЕЛ: 034/333-455;ФАКС:034/33-55-11

ОПШТИНА КНИЋ, ОПШТИНСКА УПРАВА

ул. Центар бб, Кнић, 34240

ПРЕДМЕТ: **ИЗДАВАЊЕ ТЕХНИЧКИХ УСЛОВА И САГЛАСНОСТИ ЗА ИЗРАДУ УРБАНИСТИЧКОГ ПРОЈЕКТА ЗА ИЗГРАДЊУ ПОСТРОЈЕЊА ЗА ПРЕЧИШЋАВАЊЕ ОТПАДНИХ ВОДА У ОПШТИНИ КНИЋ, НА КП БР. 2578, КО КНИЋ;**

ВЕЗА: 9591/22/I OD 17.05.2022.

На основу Правилника о садржини, начину и поступку израде планских докумената који је објављен у „Службеном гласнику РС“, бр. 31/2010 од 11.05.2010. године, измене и допуне у „Службеном гласнику РС“, бр.69/2010 од 26.09.2010. године, „Телеком Србија“ а.д. доставља за одређене врсте планских докумената потребне податке о планираном просторном развоју, постојећим објектима, подручјима, капацитетима и коридорима ТК инфраструктуре и радио коридорима, као и опште услове за грађење ради њихове заштите, и то за израду: **Урбанистичког пројекта за изградњу постројења за пречишћавање отпадних вода на к.п. број 2578, К.О. Кнић у Крагујевцу**.

На основу вашег захтева за достављање података и услова за прикључење на инфраструктуру које треба уважити приликом израде **Урбанистичког пројекта за изградњу постројења за пречишћавање отпадних вода на к.п. број 2578, К.О. Кнић у Крагујевцу**, утврђено је да су ТК инсталације близу предметне парцеле, тако да се технички услови за израду УП издају под следећим условима:

ЗАШТИТА КАБЛОВА КОЈИ СЕ НЕ ИЗМЕШТАЈУ:

1. Планираним радовима не сме доћи до угрожавања механичке стабилности и техничких карактеристика постојећих ТК објеката и каблова, ни до угрожавања нормалног функционисања ТК саобраћаја и мора увек бити обезбеђен адекватан приступ постојећим кабловима ради њиховог редовног одржавања и евентуалних интервенција;
2. Пре почетка извођења радова потребно је, у сарадњи са надлежном службом Предузећа за телекомуникације „Телекома Србија” а.д.

   1. Служба за мрежне операције Крагујевац – Kragujevac 2, контакт особа Милан Милошевић, тел: 034/365-350,

   2. Служба за мрежне операције Крагујевац – Kragujevac 1, контакт особа Наташа Вујаклија, тел: 034/301-150,

извршити идентификацију и обележавање трасе постојећих подземних ТК каблова у зони планираних радова (помоћу инструмента трагача каблова и по потреби пробним ископима на траси), како би се утврдио њихов тачан положај, дубина и евентуална одступања од траса дефинисаних издатим условима;

3. Пројектант, односно извођач радова је у обавези да поштује важеће техничке прописе у вези са дозвољеним растојањима планираног објекта од постојећих ТК објеката и каблова;
4. **Заштиту и обезбеђење постојећих ТК објеката и каблова треба извршити пре почетка било каквих грађевинских радова** и предузети све потребне и одговарајуће мере предострожности како не би, на било који начин, дошло до угрожавања механичке стабилности, техничке исправности и оптичких карактеристика постојећих ТК објеката и каблова;
5. Грађевинске радове у непосредној близини постојећих ТК објеката и каблова вршити **искључиво ручним путем** без употребе механизације и уз предузимање свих потребних мера заштите (обезбеђење од слегања, пробни ископи и сл);
6. У случају евентуалног оштећења постојећих ТК објеката и каблова или прекида ТК саобраћаја услед извођења радова, извођач радова је дужан да Предузећу за телекомуникације „Телеком Србија" а.д. надокнади целокупну штету по свим основама (трошкове санације и накнаду губитка услед прекида ТК саобраћаја);
7. Уколико у току важења ових услова настану промене које се односе на ситуацију трасе – локацију предметног објекта, инвеститор/извођач радова је у обавези да промене пријави и затражи измену услова;
8. Ови технички услови важе годину дана од дана издавања. По истеку рока важности обавезно је подношење захтева за обнову техничких услова.

- **<u>Уколико предметна изградња условљава измештање постојећих ТК објеката/ каблова:</u>**

9. Уколико предметна изградња условљава измештање постојећих ТК објеката/каблова неопходно је урадити **техничко решење/пројекат измештања, заштите и обезбеђења постојећих ТК каблова** у сарадњи са надлежном Службом Предузећа за телекомуникације „Телеком Србија". Такво техничко решење, мора бити **саставни део пројекта за грађевинску дозволу или идејног пројекта уколико се објекат реализује по члану 145, а свакако део пројекта за извођење радова** за наведени објекат.

   Извод из пројекта који садржи поменуто Техничко решење са графичким прилогом и предмером и предрачуном материјала и радова, са издатим техничким условима треба доставити обрађивачу услова, ради добијања сагласности.

   Уколико се за предметне радове не ради пројекат за грађевинску дозволу, то не ослобађа инвеститора обавезе да изради техничко решење/ пројекат измештања, заштите и обезбеђења постојећих ТК каблова и да на њега тражи сагласност Телеком-а.
10. Радови на заштити и обезбеђењу, односно радови на измештању постојећих ТК објеката и каблова, изводе се о трошку инвеститора. Обавеза инвеститора је и да регулише имовинско – правне односе и прибави потребне сагласности за будуће трасе ТК каблова, пре почетка радова на њиховом измештању.
11. Уколико се за предметне радове не ради пројекат за грађевинску дозволу, а изградња условљава измештање постојећих ТК објеката у обиму који излази из обухвата постојећих грађевинских и употребних дозвола за ТК објекте, инвеститор је обавезан да уради Пројекат измештања ТК објеката са свим потребним сагласностима и условима за добијање употребне дозволе.
12. Измештање треба извршити на безбедну трасу, пре почетка радова на изградњи за коју се траже услови.
13. Приликом избора извођача радова на измештању постојећих ТК објеката и каблова водити рачуна да је извођач регистрован и лиценциран за ту врсту делатности и да буде са листе квалификованих извођача радова Предузећа за телекомуникације „Телеком Србија" а.д.

Предузеће за телекомуникације „Телеком Србија" а.д, 11000 Београд, Таковска 2
Матични број: 17162543; ПИБ 100002887

14. Обавеза инвеститора је да извођачу радова, поред остале техничке документације, достави и копију издатих услова (текст и ситуације) и Техничко решење измештања, заштите и обезбеђења постојећих ТК објеката и каблова угрожених изградњом, на које је Предузеће за телекомуникације „Телеком Србија“ а.д. дао своју сагласност. За непоступање по наведеним условима инвеститор радова сноси пуну одговорност.

15. Инвеститор, односно извођач радова је у обавези да се најмање 15 (петнаест) дана пре почетка извођења радова на измештању, заштити и обезбеђењу постојећих ТК каблова, који се изводе пре грађевинских радова на изградњи предметног објекта, у писаној форми обратити Предузећу за телекомуникације „Телеком Србија” а.д, надлежној Извршној јединици у чијој надлежности је одржавање ТК објеката и каблова у зони планиране изградње, са обавештењем о датуму почетка радова и именима надзорног органа (контакт телефон) и руководиоца градилишта (контакт телефон).

16. Предузеће за телекомуникације „Телеком Србија“ ће са своје стране одредити стручно лице ради вршења надзора над радовима на измештању, као и на заштити и обезбеђењу постојећих ТК каблова. Приликом извођења радова обавезно је присуство стручног надзора од стране Предузећа за телекомуникације “Телеком Србија” а.д.

17. По завршетку радова инвеститор/извођач радова је у обавези да у писаној форми обавестити Предузеће за телекомуникације „Телеком Србија” а.д. да су радови на изградњи овог објекта завршени. У случају када је инвеститор урадио пројекат измештања ТК објеката из тачке 11., инвеститор је обавезан да предузећу Телеком Србија достави сву потребну документацију неопходну за добијање употребне дозволе.

18. По завршетку радова на измештању ТК објеката/каблова потребно је извршити контролу квалитета извршених радова. Инвеститор је дужан да уз захтев за формирање комисије за контролу квалитета, достави техничку документацију изведеног стања, геодетски снимак и потврду Републичког геодетског завода о извршеном геодетском снимању водова, податке о представнику инвеститора и извођача радова који ће присуствовати раду комисије.

19. Инвеститор је у обавези да по завршетку радова на измештању ТК објеката/каблова изврши пренос основних средстава за новоизграђени део у корист Предузећа за телекомуникације „Телеком Србија“ а.д, како би у складу са законом могло да се спроводи њихово редовно одржавање.

С обзиром да се ради о изградњи изградњу **постројења за прераду отпадних вода**, нису потребни посебни услови за прикључак на тт мрежу.

Важност ових техничких услова је годину дана од дана издавања. Ако се у овом року не отпочне са доградњом постојећег објекта технички услове се морају обновити.

С поштовањем,

Slobodan Ilić
100098342-0810958783428
Digitally signed by Slobodan Ilić
100098342-0810958783428
Date: 2022.05.26 10:19:33 +02'00'

ШЕФ СЛУЖБЕ ЗА ПЛАНИРАЊЕ И ИЗГРАДЊУ МРЕЖЕ КРАГУЈЕВАЦ

А. Сенић

Александар Сенић, дипл. инж.

Прилог: - Ситуација из ИДР-а са тк водовима

Предузеће за телекомуникације „Телеком Србија“ а.д, 11000 Београд, Таковска 2
Матични број: 17162543; ПИБ 100002887

ЛЕГЕНДА:

ВЕЗА: 9591/22/I OD 17.05.2022.

ТТ ПОСТОЈЕЋИ ПОДЗЕМНИ ОПТИЧКИ КАБЛ СА ПЕ ЦЕВИ Ф40

ТТ ПОСТОЈЕЋИ ПОДЗЕМНИ БАКАРНИ КАБЛ СА ПЕ ЦЕВИ Ф40

ТТ ПОСТОЈЕЋИ СПОЉАШЊИ ИЗВОД НА СТУБУ

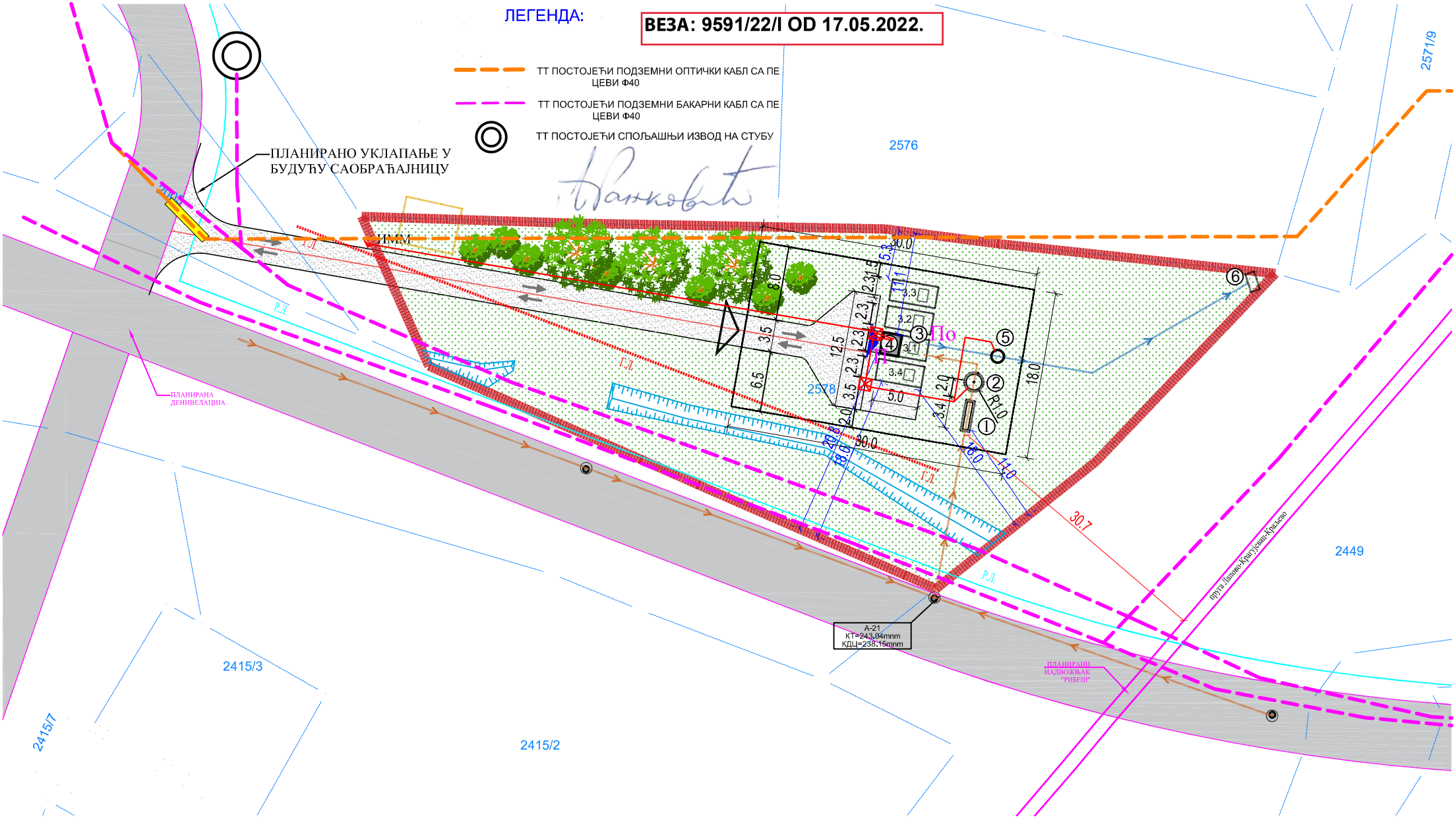

АКЦИОНАРСКО ДРУШТВО ЗА УПРАВЉАЊЕ ЈАВНОМ ЖЕЛЕЗНИЧКОМ ИНФРАСТРУКТУРОМ
„ИНФРАСТРУКТУРА ЖЕЛЕЗНИЦЕ СРБИЈЕ“
БЕОГРАД
ИЗВРШНИ ДИРЕКТОР ЗА РАЗВОЈ, ИНВЕСТИЦИЈЕ И ЗАЈЕДНИЧКЕ ПОСЛОВЕ

11000 БЕОГРАД, Немањина 6, МБР:21127094, ПИБ 109108420, Текући рачун: 160-438771-53
Тел. ПТТ: +(381 11) 3616841 ЖАТ:336 E-mail: Ivan.Bogavac@srbrail.rs

Број:3/2022 - 482
Дана: 07.04.2022
Наш знак:МС/10-51

Општина Кнић
ул.Војводе Стевана
Книћанина 116
34240 КНИЋ

ПРЕДМЕТ: Технички услови за пројектовање и изградњу Постројења за пречишћавање отпадних вода на к.п. број 2578 КО Кнић у заштитином пружном појасу железничке пруге Лапово - Краљево - Лешак - Косово Поље - Ђен. Јанковић - државна граница - (Волково) на територији општине Кнић

Дана 17.03.2022. године, примили смо захтев, предузећа "Set" (System Engineering Team) из Шапца, број 4592/22/I од 14.03.2022. године, којим се обраћају, у ваше име као инвеститора, за издавање техничких услова за изградњу Постројења за пречишћавање отпадних вода (ППОВ) на к.п. број 2578 КО Кнић, на територији Општине Кнић за потребе израде Урбанистичког пројекта и техничке документације.

На основу увида у достављену и расположиву документацију констатовано је следеће:

а) Предметна к.п. број 2578 КО Кнић у јавној својини чији је корисник Општина Кнић, налази се са десне стране једноколосечне неелектрифициране железничке пруге Лапово - Краљево - Лешак - Косово Поље - Ђен. Јанковић - државна граница - (Волково) од наспрам km 48+075 до наспрам km 48+120.

б) Најближа ивица предметне к.п. број 2578 КО Кнић налази се на удаљености од 17,0 m од осовине пружног колосека железничке пруге.

в) Инвеститор планира да на предметној к.п. број 2578 КО Кнић у оквиру планираног ППОВ изгради следеће: грубу решетку, црпну станицу, објекат са пречишћавање отпадних вода (резервоар улазне воде, реактор I, реактор II, резервоар уља), контејнер за технички део, шахт са мерачем протока, изливну грађевину и др. са постављањем припадајуће телекомуникационе и електроенергетске инсталације.

г) Према Нацрту Просторног плана Републике Србије од 2021 до 2035. године, који је прошао јавни увид као и планираним развојем железничке инфраструктуре, планира се реконструкција и модернизација једноколосечне пруге Лапово - Краљево - Лешак - Косово Поље - Ђен. Јанковић - граница Северне Македоније са изградњом другог колосека на деоници Лапово -

Крагујевац - Краљево и електрификацијом и реконструкцијом на деоници Краљево - Рудница.

На основу напред наведеног, "Инфраструктура железнице Србије" а.д. прописује техничке услове за пројектовање и изградњу Постројења за пречишћавање отпадних вода на к.п. број 2578 КО Кнић у заштитном пружном појасу железничке пруге Лапово - Краљево - Лешак - Косово Поље - Ђен. Јанковић - државна граница - (Волково) на територији општине Кнић:

1. Могуће је изградити Постројење за пречишћавање отпадних вода са десне стране железничке пруге Лапово - Краљево - Лешак - Косово Поље - Ђен. Јанковић - државна граница - (Волково), на к.п. број 2578 КО Кнић, од наспрам km 48+080 до наспрам km 48+100, тако да најближа ивица истог буде на удаљености од минимум 25,0m мерено управно на осовину пружног колосека.
2. Простор у оквиру ППОВ могуће је партерно уредити (озеленити) са постављањем ограде према железничкој прузи изван граница железничког земљишта, а интерну саобраћајницу планирати са западне стране к.п. број 2578 КО Кнић односно са супротне стране посматрано са железничке пруге.
3. Приступ к.п. број 2578 КО Кнић је планиран као директни преко интерне саобраћајнице са државног пута II а реда који је управан на железничку пругу са којом се и укршта у km 48+124.
4. Одводњавање атмосферских и осталих вода и слободних површина у оквиру предметног ППОВ мора бити контролисано и не сме бити усмерено према железничкој прузи.
5. На основу ових техничких услова није могуће приступити извођењу радова, већ је инвеститор у обавези да примерак Пројекта за грађевинску дозволу, урађеног у складу са овим техничким условима, достави Сектору за развој "Инфраструктура железнице Србије" а.д., (Београд, Немањина бр.6, тел: 011/36-16-764) ради добијања Решења о верификацији (Сагласности) на пројекат. У примерак Пројекта укоричити препис ових техничких услова.
6. Подносилац захтева је у обавези да се придржава одредаба, техничких услова и прописа важећих Закона и Правилника за ову врсту објеката, при пројектовању, изградњи и експлоатацији.
7. Инвеститор је у обавези да за предметне радове прибави и све остале прописима предвиђене сагласности и одобрења надлежних органа, како је то дефинисано планском документацијом.
8. Инвеститор је у обавези да примерак усвојеног Пројекта за грађевинску дозволу достави на увид, а примерак извода из усвојеног Пројекта за грађевинску дозволу достави Секцији ЗОП Ужице, ОЦ ЗОП Краљево (ул.Хајдук Вељкова бр. 66 тел:036/312-093) ради надзора и архиве техничке документације.
9. За време извођења радова је, поред надзора Инвеститора, неопходан и надзор стручних служби "Инфраструктура железнице Србије" а.д. у циљу очувања безбедности железничког саобраћаја и заштите железничке инфраструктуре. У том смислу, пре почетка извођења радова Инвеститор је обавезан да извести Секцију ЗОП Ужице, ОЦ ЗОП Краљево, како би технички орган проверио исправност реконструкције везану за ове техничке услове и вршио надзор у току извођења радова. Надзорни орган ће на лицу места решити све случајеве који нису обухваћени овим техничким условима у складу са важећим прописима и интерним железничким правилницима.
10. По завршетку извођења радова, железнички надзорни орган је дужан да са инвеститором и извођачем радова сачини Записник о извршеним радовима и да исти достави Сектору за развој "Инфраструктура железнице Србије" а.д. да су при предметној изградњи испоштовани ови технички услови.

11. Све штете које евентуално могу настати по "Инфраструктура железнице Србије" а.д. у току извођења радова и надаље у току експлоатације ППОВ, Општина Кнић, односно надлежно ЈКП је дужно да надокнади овом предузећу.
12. Свим променама које могу настати на овом делу железничког земљишта за потребе железнице Општина Кнић, односно надлежно ЈКП је дужно да се прилагоди са ППОВ у одређеном року и о свом трошку.
13. "Инфраструктура железнице Србије" а.д. неће сносити никакву одговорност у случају настанка било какве штете на предметном ППОВ због близине железничке пруге, нити је обавезно да било какву штету надокнади Општини Кнић, односно надлежном ЈКП.
14. Уколико се са радовима не започне у року од 2 (две) године технички услови се морају поново тражити.

Достављено:

- Наслову
- "Set" (System Engineering Team), Браће Недића 1,15000 Шабац
- Сектору за грађевинске послове
- Секцији ЗОП Ужице, ОЦ ЗОП Краљево

ИЗВРШНИ ДИРЕКТОР
ЗА РАЗВОЈ, ИНВЕСТИЦИЈЕ И
ЗАЈЕДНИЧКЕ ПОСЛОВЕ

Иван Богавац, дипл. правник

Preduzeće za inženjering, konsalting, projektovanje i izgradnju
SET d.o.o. Šabac
Broj: 10167/22/U
Datum: 25.05.2022 god

РЕПУБЛИКА СРБИЈА
ОПШТИНА КНИЋ
Општинска управа
Канцеларија за пољопривреду
и заштиту животне средине
Бр.501- 470/1/2022-07
23.05.2022.године
К Н И Ћ

System Engineering Team doo

15000 Шабац, Браће Недића 1

Предмет: Одговор на захтев број 9584/22/1

Поштовани,

Општинска управа општине Кнић, Канцеларија за пољопривреду и заштиту животне средине, на захтев System Engineering Team doo, 15000 Шабац, Браће Недића 1, а у складу са Уредбом Владе Републике Србије о утврђивању Листе I пројеката за које је обавезна процена утицаја на животну средину и Листе II пројеката за које се може захтевати процена утицаја на животну средину (" Сл.гласник РС ", бр.114/08), утврдила је да се пројекат **за изградњу постројења за пречишћавање отпадних вода на кп.бр. 2578 КО Кнић, општина Кнић, налази на листи II пројеката** за које се може захтевати процена утицаја на животну средину под бројем 14. Остали пројекти, подтачка 3) постројења за пречишћавање отпадних вода-комуналне отпадне воде.

Из напред наведеног разлога издато је **МИШЉЕЊЕ** да Урбанистички пројекат за изградњу постројења за пречишћавање отпадних вода на кп.бр. 2578 КО Кнић, општина Кнић, **подлеже поступку одлучивања** о потреби процене утицаја на животну средину па је потребно поднети захтев за процену утицаја на животну средину са попуњеним упитником за процену утицаја на животну средину.

Мишљење које је издато само Вас упућује на процедуру за испуњавање услова из области заштите животне средине за реализацију наведеног пројекта, није прописано роком извршења, па из тог разлога није потребно повлачење и корекција истог.

Напомена:

Као што сте у Вашем допису број 9584/22/1, од 17.05.2022.године и навели Захтев за одлучивање о потреби процене утицаја на животну средину са попуњеним упитником за процену утицаја на животну средину подносите након добијања Локацијских услова и потврде Урбанистичког пројекта (мада може и уз извод из Урбанистичког плана-члан 8, став 3. тачка 1. Закона о процени утицаја на животну средину).

РУКОВОДИЛАЦ КАНЦЕЛАРИЈЕ

Небојша Арсенијевић

Република Србија Општина Кнић

System Engineering Team
15000 Šabac, Braće Nedića 1
E-mail: office@set.rs
Fax: 015/349-654
Tel: 015/355-588
Web: www.set.rs

中国路桥工程有限责任公司
CHINA ROAD & BRIDGE CORPORATION

- ИДЕЈНО РЕШЕЊЕ -

- CONCEPTUAL DESIGN -

ИЗГРАДЊА ПОСТРОЈЕЊА ЗА ПРЕЧИШЋАВАЊЕ ОТПАДНИХ ВОДА НА К.П. БР. 2578 КО КНИЋ, ОПШТИНА КНИЋ

CONSTRUCTION OF WASTEWATER TREATMENT PLANT ON C.P.NO. 2578, KO KNIC, MUNICIPALITY OF KNIC

0 - ГЛАВНА СВЕСКА

0 – MAIN BOOK

Шабац, јул 2022. године

0.1. НАСЛОВНА СТРАНА

0 - ГЛАВНА СВЕСКА

Инвеститор:	Општинска управа општине Кнић Центар бб. 34240 Кнић
Објекат:	ПОСТРОЈЕЊЕ ЗА ПРЕЧИШЋАВАЊЕ ОТПАДНИХ ВОДА НА К.П. БР. 2578 КО КНИЋ, ОПШТИНА КНИЋ
Врста техничке документације:	ИДР-Идејно решење
За грађење / извођење радова:	Нова градња
Пројектант:	CRBC SERBIA OGRANAK BEOGRAD, Ужичка 58А, Београд
Одговорно лице пројектанта:	
Потпис:	
Пројектант:	„Сет“ д.о.о. Шабац, Браће Недића бр.1
Одговорно лице пројектанта:	Миленца Срећковић, дипл.инж.грађ.
Потпис:	
Главни пројектант:	Весна Мијаиловић Филиповић дипл.инж.техн.
Број лиценце:	ИКС Лиценца 371 L218 12
Потпис:	
Број техничке документације:	1655/ИДР/0
Место и датум:	Шабац, јул, 2022. године

0.2. САДРЖАЈ

0.1.	НАСЛОВНА СТРАНА
0.2.	САДРЖАЈ
0.3.	САДРЖАЈ ТЕХНИЧКЕ ДОКУМЕНТАЦИЈЕ
0.4.	ПОДАЦИ О ПРОЈЕКТАНТИМА
0.5.	ОПШТИ ПОДАЦИ О ОБЈЕКТУ И ЛОКАЦИЈИ
0.6.	КАТАСТРСКО-ТОПОГРАФСКИ ПЛАН

0.3. САДРЖАЈ ТЕХНИЧКЕ ДОКУМЕНТАЦИЈЕ

0	ГЛАВНА СВЕСКА	1655/ИДР/0
1	ИДЕЈНО РЕШЕЊЕ	1655/ИДР/1

0.4. ПОДАЦИ О ПРОЈЕКТАНТИМА

0 - ГЛАВНА СВЕСКА

Пројектант:	„СЕТ“ д.о.о. Шабац, Браће Недића бр. 1
Главни пројектант:	Весна Мијаиловић Филиповић дипл.инж.техн.
Број лиценце:	ИКС Лиценца 371 L218 12
Потпис:	

1 – ИДЕЈНО РЕШЕЊЕ

Пројектант:	„СЕТ“ д.о.о. Шабац, Браће Недића бр. 1
Одговорни пројектант:	Далибор Гавриловић, дипл. инж. арх.
Број лиценце:	ИКС Лиценца 300 N392 14
Потпис:	

0.5. ОПШТИ ПОДАЦИ О ОБЈЕКТУ И ЛОКАЦИЈИ

тип објекта:	Слободно-стојећи објекат	
Врста радова	Нова градња	
категорија објекта:	Г – инжењерски објекти	
класификација појединих делова објекта:	учешће у укупној површини објекта (%):	класификациона ознака:
	100%	*222330 – Објекти за прикупљање и пречишћавање отпадних вода*
назив просторног односно урбанистичког плана:	План генералне регулације за насељено место Кнић које је седиште општине Кнић *(„Службени лист општине Кнић“ број 7/2016 и 1/2019)*	
место:	Кнић	
број катастарске парцеле/ списак катастарских парцела и катастарска општина:	кат. парц. бр. 2578 КО Кнић	
број катастарске парцеле/ списак катастарских парцела и катастарска општина преко којих прелазе прикључци за инфраструктуру:	кат. парц. бр. 2449, 356, 2026/1 КО Кнић	
број катастарске парцеле/ списак катастарских парцела и катастарска општина на којој се налази прикључак на јавну саобраћајницу:	прикључак на јавну саобраћајницу: кат. парц. бр. 356, 2005 КО Кнић	
ПРИКЉУЧЦИ НА ИНФРАСТРУКТУРУ:		
Електроенергетска дистрибутивна мрежа		
Укупан капацитет	Pj=17,25 kW	
Врста прикључка	Трајни	
Врста мерног уређаја	Трофазно бројило	
Начин грејања	/	
Потребни енергетски капацитети за различите намене (разврстано по улазима)	/	
Потребни енергетски капацитети за заједничку потрошњу (разврстано по улазима)	/	

Подаци о прикључцима постојећих објеката на парцели/ парцелама (уколико постоје)	/
Нетипични потрошачи	/
Потреба за већом поузданошћу и сигурности у испоруци електричне енергије	/
Друга инфраструктура	
прикључак на водоводну мрежу	- водоводна мрежа: сервисна вода - 2 л/с
прикључак на канализациону мрежу	- фекална канализација: прикључак на канализациону мрежу насеља
прикључак на телекомуникациону мрежу	Широкопојасни приступ интернету и услуге фиксне телефоније

ОСНОВНИ ПОДАЦИ О ОБЈЕКТУ И ЛОКАЦИЈИ

Димензије објекта:	укупна површина парцеле/парцела:	к.п.бр. 2578 КО Кнић: 2.276,00 m^2.
	укупна БРГП надземно:	4,60 m^2
	укупна БРУТО изграђена површина:	57,46 m^2
	укупна НЕТО површина предметног објекта:	46,25 m2
	површина приземља предметног објекта:	4,60 m^2
	површина земљишта под објектом/заузетост:	52,86 m^2 (2,32%)
	Спратност :	Груба решетка - објекат за који се не одређује спратност (полуукопан) Црпна станица - објекат за који се не одређује спратност (укопан) Објекат за пречишћавање отпадних вода - објекат за који се не одређује спратност (укопан) Контејнер за технички део - П
	висина објекта (венац, слеме, повучени спрат и др.):	/
	апсолутна висинска кота (венац, слеме, повучени спрат и др.):	/
	спратна висина:	/

	број функционалних јединица:	5
	број паркинг места:	/
материјализација објекта:	материјализација фасаде:	Контејнер за технички део – фасадни сендвич панел Укопани/полуукопани објекти – бетон
	оријентација слемена:	/
	нагиб крова:	Контејнер за технички део – 2%
	материјализација крова:	/
проценат зелених површина:	min 20% према ПГР-у	80,79%
индекс заузетости:	max 55% према ПГР-у	2,32%
индекс изграђености:	Није прописано ПГР-ом	0,002
основне карактеристике објекта	Капацитет постројења:	250 ЕС
	Реципијент:	Река Рибеш
друге к-ке објекта:	/	
Предрачунска вредност објекта:	/	

0.6. КАТАСТАРСКО – ТОПОГРАФСКИ ПЛАН

РЕПУБЛИКА СРБИЈА
ОПШТИНА КНИЋ
К.О. Кнић

КАТАСТАРСКО - ТОПОГРАФСКИ ПЛАН

ЛОКАЦИЈЕ: кат.парц.бр. 2576, 2578, 2449 и друге у КО Кнић

Предмет бр: 952-024-61434/2021

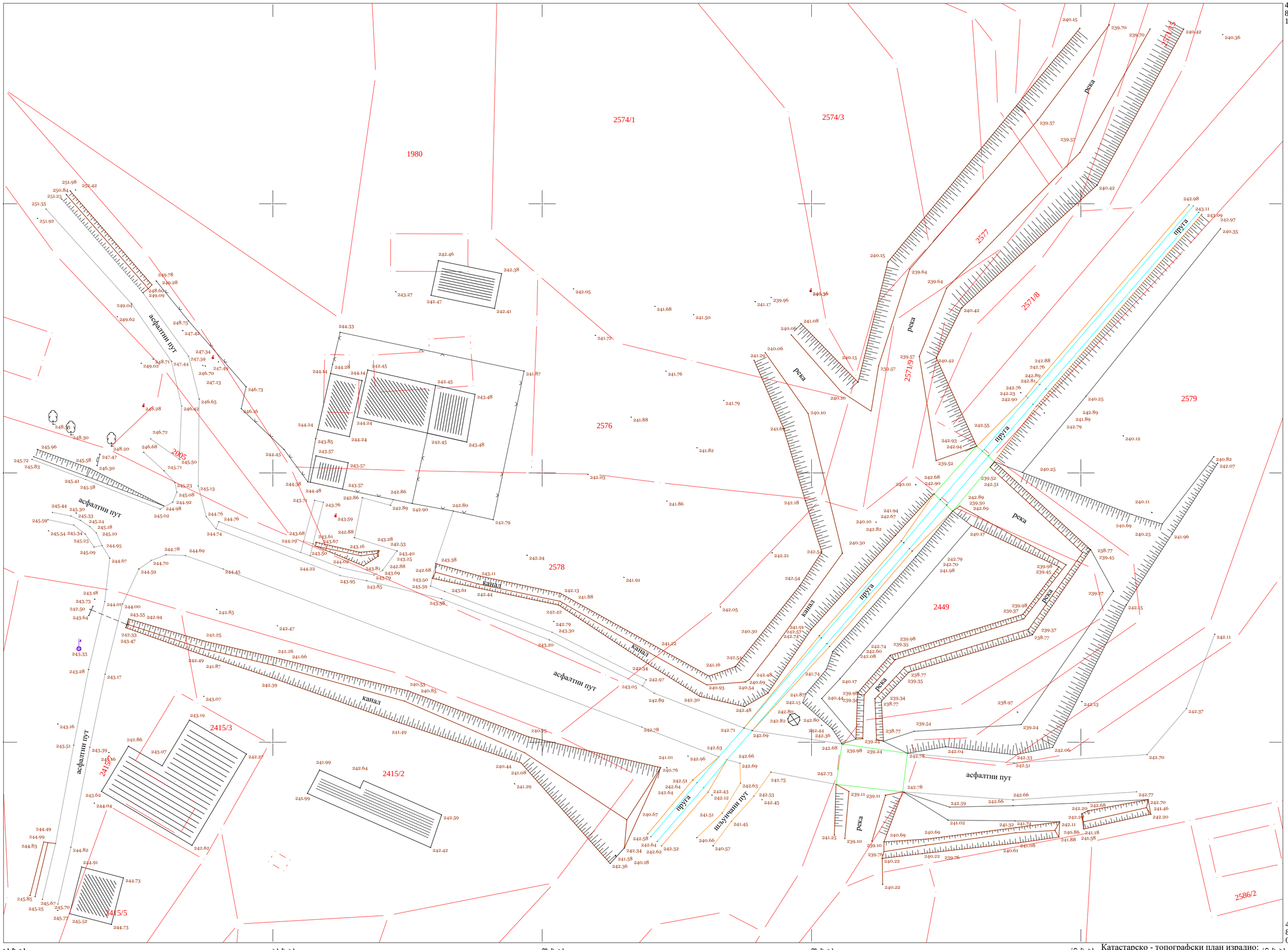

Стручни надзор извршио:
Датум:

Draško Kraljačić 92324147-1804942710122
Digitally signed by Draško Kraljačić 92324147-1804942710122
Date: 2022.07.12 11:42:33 +02'00'

Miroslav Mirković 189849003-2501970890048
Digitally signed by Miroslav Mirković 189849003-2501970890048
Date: 2022.07.12 11:39:28 +02'00'

РАЗМЕРА 1:500

КАТАСТАРСКЕ ОПШТИНЕ И ВЕЗЕ ЛИСТОВА
КО Кнић

Катастарско - топографски план израдио:
ГЕО-ПРОЈЕКТ СМ
Д.О.О. ЗА ГЕОДЕЗИЈУ , ПРОЈЕКТОВАЊЕ И ИНЖЕЊЕРИНГ
Датум: Јул,2022 . године
Директор: Мирослав Мирковић геод. инж.

1.1. ИДЕЈНО РЕШЕЊЕ ЗА ИЗГРАДЊУ ПОСТРОЈЕЊА ЗА ПРЕЧИШЋАВАЊЕ ОТПАДНИХ ВОДА НА К.П. БР. 2578 КО КНИЋ, ОПШТИНА КНИЋ

1 – ИДЕЈНО РЕШЕЊЕ

Инвеститор:	Општинска управа општине Кнић Центар бб. 34240 Кнић
Објекат:	ПОСТРОЈЕЊЕ ЗА ПРЕЧИШЋАВАЊЕ ОТПАДНИХ ВОДА НА К.П. БР. 2578 КО КНИЋ, ОПШТИНА КНИЋ
Врста техничке документације:	ИДР – ИДЕЈНО РЕШЕЊЕ
Назив и ознака дела пројекта:	1 – ИДЕЈНО РЕШЕЊЕ
За грађење/ извођење радова:	Нова градња
Пројектант:	CRBC SERBIA OGRANAK BEOGRAD, Ужичка 58А, Београд
Одговорно лице пројектанта:	
Потпис:	
Пројектант:	„Сет“ д.о.о. Шабац, Браће Недића бр. 1, Шабац
Одговорно лице пројектанта:	Миленца Срећковић, дипл.инж.грађ.
Потпис:	
Одговорни пројектант:	Далибор Гавриловић, дипл. инж. арх.
Број лиценце:	ИКС Лиценца 300 N392 14
Потпис:	
Број дела пројекта:	1655/ИДР/1
Место и датум:	Шабац, јул 2022. године

1.2. САДРЖАЈ ПРОЈЕКТА ИДЕЈНОГ РЕШЕЊА

1.1.	НАСЛОВНА СТРАНА
1.2.	САДРЖАЈ
	ОПШТА ДОКУМЕНТАЦИЈА
1.3.	РЕШЕЊЕ О ОДРЕЂИВАЊУ ОДГОВОРНОГ ПРОЈЕКТАНТА
1.4.	ИЗЈАВА ОДГОВОРНОГ ПРОЈЕКТАНТА
1.5.	ТЕКСТУАЛНА ДОКУМЕНТАЦИЈА
1.6.	НУМЕРИЧКА ДОКУМЕНТАЦИЈА
1.7.	ГРАФИЧКА ДОКУМЕНТАЦИЈА

ИЗГРАДЊА ПОСТРОЈЕЊА ЗА ПРЕЧИШЋАВАЊЕ ОТПАДНИХ ВОДА НА К.П. БР. 2578 КО КНИЋ, ОПШТИНА КНИЋ

ИДЕЈНО РЕШЕЊЕ

ОПШТА ДОКУМЕНТАЦИЈА

Број: 15171/22/А
Шабац, 27.07.2022. године

1.3. РЕШЕЊЕ О ОДРЕЂИВАЊУ ОДГОВОРНОГ ПРОЈЕКТАНТА

На основу члана 128. Закона о планирању и изградњи („Сл гласник РС“, бр. 72/09, 81/09-исправка, 64/10 одлука УС, 24/11, 121/12, 42/13-одлука УС, 50/2013-одлука УС, 98/2013-одлука УС, 132/14, 145/14, 83/18, 31/2019 и 37/2019 – др.закон, 9/2020 и 52/2021) и одредби Правилника о садржини, начину и поступку израде и начин вршења контроле техничке документације према класи и намени објеката (Сл.гласник РС бр.73/2019) као:

ОДГОВОРНИ ПРОЈЕКТАНТ

За израду Идејног решења за изградњу постројења за пречишћавање отпадних вода на к.п. бр. 2578 КО Кнић, општина Кнић, одређује се:

Далибор Гавриловић, дипл.инж. арх ИКС Лиценца 300 N392 14

Пројектант: CRBC SERBIA OGRANAK BEOGRAD, Ужичка 58А, Београд

Одговорно лице/заступник:

Потпис:

Пројектант: СЕТ д.о.о. Шабац, Браће Недића бр.1, Шабац
Одговорно лице/заступник: Миленца Срећковић, дипл.инж.грађ.
Потпис:

Број техничке документације: 1655/ИДР/1

Место и датум: Шабац, јул 2022. године

Број: 1655/ИДР/1/И

1.4. ИЗЈАВА ОДГОВОРНОГ ПРОЈЕКТАНТА ИДЕЈНОГ РЕШЕЊА

Одговорни пројектант Идејног решења за изградњу постројења за пречишћавање отпадних вода на к.п. бр. 2578 КО Кнић, општина Кнић:

Далибор Гавриловић, дипл.инж.арх.....ИКС Лиценца 300 N392 14

И З Ј А В Љ У Ј Е М

1. да је пројекат израђен у складу са Законом о планирању и изградњи, прописима, стандардима и нормативима из области изградње објеката и правилима струке;
2. да су при изради пројекта поштоване све прописане и утврђене мере и препоруке за испуњење основних захтева за објекат и да је пројекат израђен у складу са мерама и препорукама којима се доказује испуњеност основних захтева.

Одговорни пројектант:	Далибор Гавриловић, дипл.инж.арх
(ИДР)	
Број лиценце:	ИКС Лиценца 300 N392 14
Потпис:	

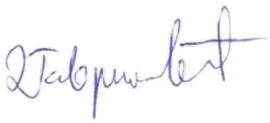

Број техничке документације:	1655/ИДР/1
Место и датум:	Шабац, јул 2022. године

ИЗГРАДЊА ПОСТРОЈЕЊА ЗА ПРЕЧИШЋАВАЊЕ ОТПАДНИХ ВОДА НА К.П. БР. 2578 КО КНИЋ, ОПШТИНА КНИЋ

ИДЕЈНО РЕШЕЊЕ

1.5. ТЕКСТУАЛНА ДОКУМЕНТАЦИЈА

1.5.1. Технички опис

1.5.1. ТЕХНИЧКИ ОПИС

ИНВЕСТИТОР: Општинска управа општине Кнић
Центар бб. 34240 Кнић

ПРОЈЕКАТ: ИЗГРАДЊА ПОСТРОЈЕЊА ЗА ПРЕЧИШЋАВАЊЕ ОТПАДНИХ ВОДА НА К.П. БР. 2578 КО КНИЋ, ОПШТИНА КНИЋ

ЛОКАЦИЈА: Кат.парц. 2578 КО Кнић,
Општина Кнић

1. УВОД

На захтев Општинске управе општине Кнић, као Наручиоца, а за потребе изградње постројења за пречишћавање отпадних вода насеља Кнић (ППОВ), приступило се изради Идејног решења за изградњу постројења за пречишћавање отпадних вода на кат.парц. 2578 КО Кнић, општина Кнић.

Програмом Чиста Србија, дефинисан је капацитет ППОВ од 250 ЕС, што одговара броју становника и броју прикључака на канализациону мрежу.

Реципијент је неименован поток, који се улива у реку Рибеш.

Предвиђена је технологија која омогућава ефикасан рад постројења у смислу достизања потребног квалитета прерађених отпадних вода, као и оптималну потрошњу енергије и хемикалија.

Овим пројектом предвиђена је изградња нових објеката са пратећом инфраструктуром:

- Груба решетка
- Црпна станица
- Објекат за пречишћавање отпадних вода
- Контејнер за технички део
- Шахт са мерачем протока
- Изливна грађевина - оријентационо

Техничка документација, за изградњу Постројења за пречишћавање отпадних вода ради се у складу са Законом о планирању и изградњи ("Сл. гласник РС“ бр 72/09, 81/09 – испр, 64/2010 – одлука УС, 24/2011, 121/2012, 42/2013 – одлука УС, 50/2013 – одлука УС, 98/2013 – одлука УС, 132/2014, 145/2014, 83/2018, 31/19 и 37/19, 9/2020, 52/2021) као и важећих Правилника и Пројектног задатка Инвеститора.

2. ЛОКАЦИЈА

Постројење за пречишћавање отпадних вода Кнић, капацитета 250ЕС, предвиђено је на катастарској парцели број 2578 КО Кнић, општина Кнић.

Предметна парцела се налази у зони укрштања државног пута II А реда и железничке пруге Лапово-Крагујевац-Краљево где је планирана изградња надвожњака која није реализована. Са западне стране предметне парцеле пролази локална саобраћајница (кат. парц. бр. 356 и 2500 КО Кнић) на коју је предвиђен прикључак приступне саобраћајнице до комплекса. Са североисточне стране предметне парцеле налази се неименован поток (кат. парц. бр. 2577 КО Кнић), који је уједно и реципијент пречишћених отпадних вода.

Локација предвиђена за изградњу ППОВ је неизграђено пољопривредно земљиште. Терен је без већих депресија и увала, тако да се може сматрати равним. У оквиру комплекса се налазе неуређене зелене површине.

У северозападном делу парцеле постоје изграђени објекти без дозволе за изградњу који су предвиђени за рушење.

Канализација није изграђена, али се планира да се све отпадне воде уливају у јединствену канализациону мрежу, а потом се уводе у ППОВ.

Површина парцеле 2578 КО Кнић износи 2.276 m^2.

3. ФУНКЦИОНАЛНО РЕШЕЊЕ И ОРГАНИЗАЦИЈА КОМПЛЕКСА

Саобраћајни приступ предметној парцели пројектован је са западне стране парцеле, преко интерне саобраћајнице на постојећу локалну саобраћајницу (кат. парц. бр. 356 и 2500 КО Кнић).

Унутар границе урбанистичког пројекта пројектована је једносмерна интерна саобраћајница дужине око 50 m, дефинисана у простору геодетским координатама осовинских и темених тачака и ширином саобраћајног профила.

Интерна саобраћајница је је димензионисана у складу са меродавним возилом, одговарајућим радијусима скретања и има функцију Т окретнице.

Предвиђена саобраћајна површина планирана је према потребама технологије и приступа објектима.

С обзиром на садржаје унутар самог комплекса, не очекује се значајан обим пешачких кретања, па је стога интерни пешачки саобраћај организован преко саобраћајних и слободних површина.

Приступ противпожарног (ПП) возила, планирано је са постојеће државне саобрћајнице, с обзиром на удаљеност предметних објеката од границе парцеле, која је мања од 20m.

4. УРБАНИСТИЧКИ ПАРАМЕТРИ

Површина кат.парц.бр. 2578 КО Кнић износи: 2.276,00 m²

Спратност објеката који су предмет урбанистичко-архитектонске разраде:

- Груба решетка - објекат за који се не одређује спратност (полуукопан)
- Црпна станица - објекат за који се не одређује спратност (укопан)
- Објекат за пречишћавање отпадних вода - објекат за који се не одређује спратност (укопан)
- Контејнер за технички део - П

Укупно БРГП предметних објеката: 4,60 m²
(БРГП- бруто развијена површина- укупно површина надземних етажа објеката)
Укупно БРУТО површина укопаних објеката: 52,86 m²
Укупно БРУТО изграђена површина: 57,46 m²

Проценат заузетости: 2,32%
Индекс изграђености (БРГП / површина парцеле): 0,002

Површина земљишта под објектом/заузетост: 52,86 m²
Површина под саобраћајним и манипулативним површинама: 253,43 m²
Површина канала: 130,96 m²
Зелене површине: 1 838,75m² (80,79%)

Број паркинг места: /

Напомена: Приликом даље разраде техничке документације може доћи до мањих одступања у погледу дефинисаног положаја, површина, габарита објеката и нивелације, према захтеваним техничким и технолошким решењима, уз обавезу задовољења урбанистичких параметара дефинисаних важећом планском документацијом и правилницима.

5. ОПИС ОБЈЕКАТА

Груба решетка (обј.бр. 1)

Локација и намена

Објекат грубе решетке налази се у правцу улазног цеовода сирове воде на парцелу и представља објекат за прихватање крупног чврстог отпада, песка и масти, а прихваћени отпад ће се уз помоћ преса и сепаратора одвозити до контејнера.

Овај објекат је пројектован као полуукопана армирано бетонска конструкција. Објекат је у основи димензија 3.40x1.00м, са дубином укопа од 1.25m и са делом изнад тла од 0.50m.

Конструкција

Објекат је предвиђен као армиранобетонска конструкција од водонепропусног бетона, фундирана на армиранобетонској темељној плочи.

Темељна конструкција објекта је предвиђена од водонепропусног армираног бетона, дебљине d=25 cm, испод које се уграђује слој мршавог бетона дебљине и тампон слој шљунка у потребној дебљини слоја, збијеног до потребне збијености.

Конструкција зидова и укопаних делова изведена је армираног водонепропусног бетона, дебљине 20cm.

Ископи се врше са косинама од мин. Нагиба 1:1.

Црпна станица (обј.бр. 2)

Локација и намена

Црпна станица је у непосредној близини објекта за пречишћавање отпадних вода и она представља објекат за смештање две пумпе (радна+резервна) за пребацивање отпадне воде у станицу за предтретман. Овај објекат је пројектован као објекат бунарског типа, кружне основе, пречника 2.1m. Објекат је укопан, с тим што укопани зидови излазе 10cm изнад околног терена.

Нето површина износи 2.27 m^2, а бруто 3.46 m^2.

Конструкција

Конструкција објекта је армиранобетонска. Дебљине зидова су d=20 cm, доња плоча дебљине d=25 cm, док је горња плоча дебљине d=20 cm, испод које се уграђује слој мршавог бетона дебљине и тампон слој шљунка у потребној дебљини слоја, збијеног до потребне збијености.

Горња плоча садржи отвор за ревизију и унос опреме. Црпна станица укопава се 3,56m испод површине тла.

Ископи се врше са косинама од мин. Нагиба 1:1.

Објекат за пречишћавње отпадних вода (обј.бр. 3)

Објекат за пређчишћавање отпадних вода чине четири укопана типска контејнера, димензија 2,3x5,0m, укупне површине 46,0m^2.

У контејнерима су смештени: резервоар улазне воде, реактор I, рекатор II и резервоар муља. Дубина резервоара износи 2,30m.

У горњој плочи предвиђени су отвори са металним поклопцима за приступ резервоарима.

Контејнер за технички део (обј.бр. 4)

Овај објекат је типски контејнер димензија 2,3 x 2,0 m и састоји се од једне просторије. Објекат је смештен изнад објекта за пречишћавање отпадних вода. Висина објекта је 2,44m. Нето површина износи 3,94 m^2, а бруто 4,60 m^2.

Изливна грађевина (обј.бр. 6)

Излив из цевовода у реципијент је предвиђен као армирано-бетонска изливна грађевина. При изградњи ових излива морају бити задовољени услови стабилности саме грађевине, као и услови очувања стабилности самог реципијента.

Објекат ће бити дефинисан приликом даље разраде техничке документације у оквиру пројекта конструкције.

6. ИНСТАЛАЦИЈЕ

ХИДРОТЕХНИЧКЕ ИНСТАЛАЦИЈЕ

Гравитирајућа канализациона мрежа дренира фекалне отпадне воде до локације ППОВ Кнић 3 одакле ће пречишћена вода бити испуштена у реципијент. Реципијент је река Рибеж.

Према условима ЈВП "Србијаводе" бр. 2919/1 од 17.05.2022. год , ЈВП "Србијаводе" карактеристични протицаји великих вода на профулу где се отпадне воде изливају у реку Рибеж износе: Q1%=102,8 m3/s, Q2%=83,8 m3/s, Q5%=60,2 m3/s, Q10%=45,8 m3/s, Q20%=32,6 m3/s, Q50%=18,8 m3/s.

На месту излива предвиђена је изградња изливне грађевине са жабљим поклопцем као и обезбеђење косина и дна реке Рибеж.

Провера пропусне моћи реке Рибеж, односно дубине пуњења за протицај стогодишњих великих вода 102,8 м3/с извршена је употребом софтверског пакета *HEC-RAS.*

- резултати прорачуна за дубине пуњења корита реке Рибеж при Q1% - пост. стање

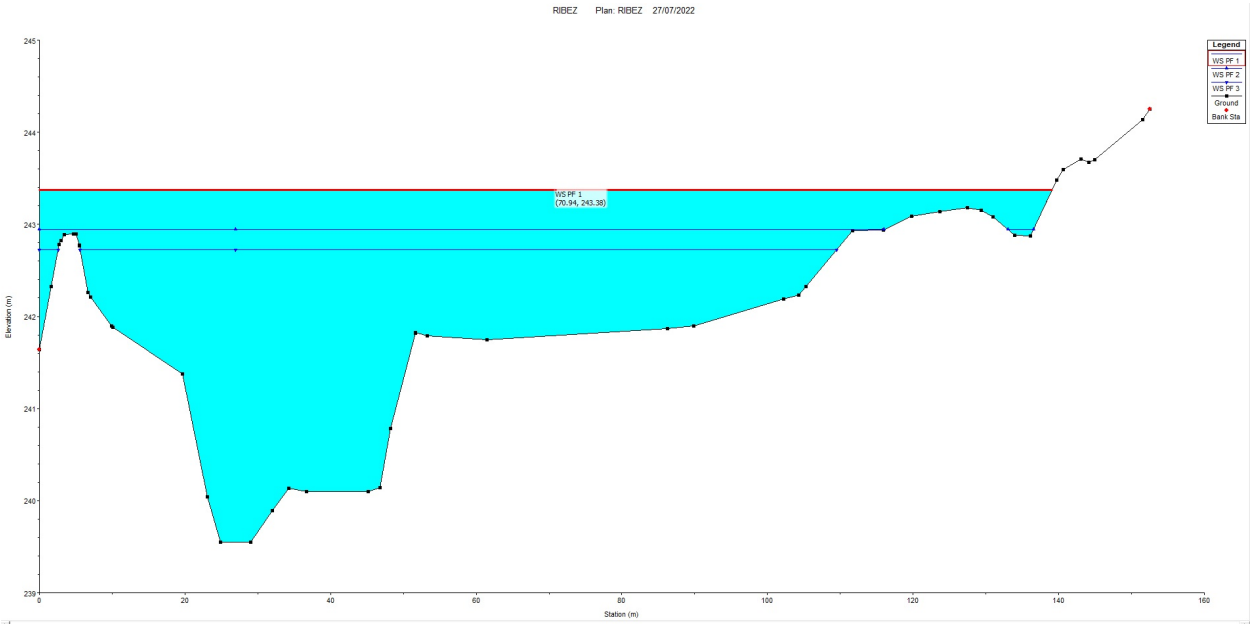

- резултати прорачуна за дубине пуњења корита реке Рибеж при Q1% - пројекат Стање

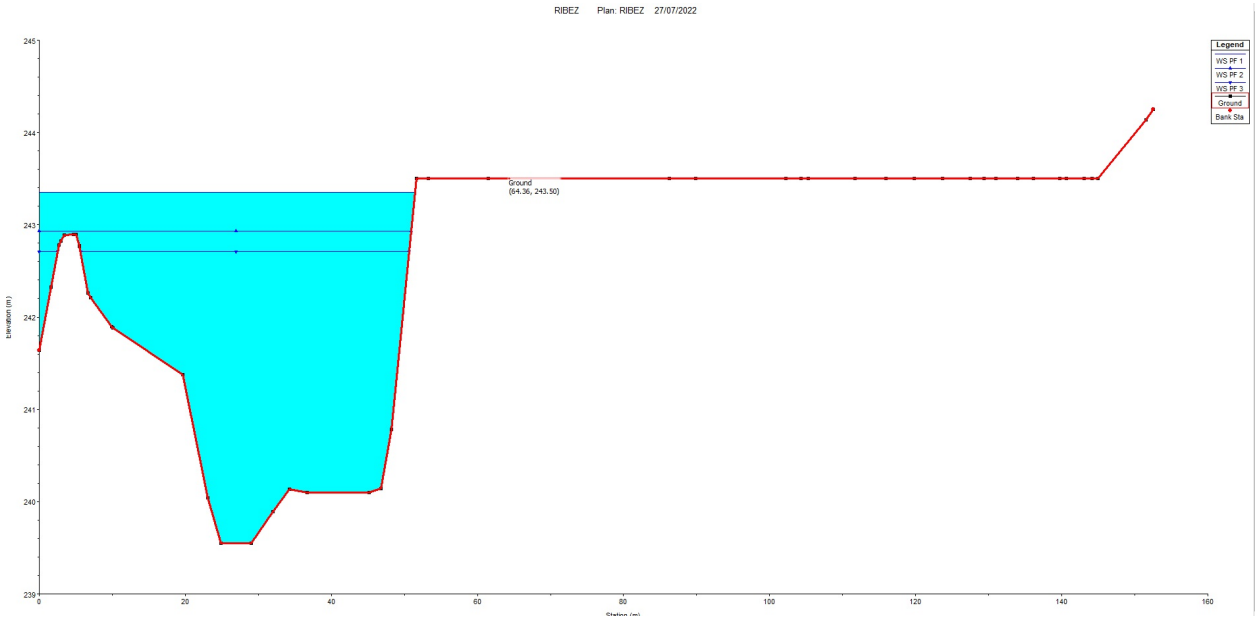

Као што видимо, за протицај Q= 102,8 m3/s, добијамо **апсолутну коту воде 243.38 мнм,** што директно значи да за изабране велике воде долази до успора у зони пропуста испод железничке пруге, односно до плављења одређеног дела парцеле ППОВ, **стога је предложено насипање терена до коте 243.5 мнм што је приказано на слици изнад.**

У оквиру графичке документације приказан је попречни профил са приказом срачунатог водостаја у условима појаве стогодишњих великих вода.

ЕЛЕКТРОЕНЕРГЕТСКЕ ИНСТАЛАЦИЈЕ

Предвиђена електроенергетска инсталација је намењена напајању електричном енергијом потрошача размештених по комплексу. Карактеристике извора напајања: 3x400/230V, 50 Hz. Предвиђена једновремена снага **Pjed=17,25 kW.**

Нисконапонски развод предвиђен је одговарајућим нисконапонским кабловима 1kV положеним у земљу и кабловску канализацију у складу са важећим законима, техничким прописима и стандардима.

Према Условима за израду техничких Услова за прикључење објекта постројења за пречишћавање отпадних вода на кп. 2578 КО Кнић-Рибеш, општина Кнић, број 217050/3 издатих од стране Електродистрибуције Крагујевац дана 25.05.2022. године, потребно је извршити измештање постојећег дела нн.мреже која се налази на предметној парцели.

ТЕЛЕКОМУНИКАЦИОНЕ ИНСТАЛАЦИЈЕ

У обухвату предвиђеном за изградњу постројења за пречишћавање отпадних вода постоје два подземна телекомуникациона кабла на парцелама 2005 и 356 на којима се планира будућа саобраћајница за уклапање у постојећу. Према новопројектованом стању ове инсталације ће доћу у појас будуће саобраћајнице, па је потребно постојеће каблове који ће пролазити кроз будућу саобраћајницу додатно заштитити АБ монтажним корубама на АБ плочи.

ТТ инсталације које су близу предметне парцеле 2578 неће бити угрожене будућим грађевинским радовима.

7. ТЕХНОЛОГИЈА ПРЕЧИШЋАВАЊА

Величина пројекта -димензионисање постројења

За део насеља Кнић, подцелина „Рибеш“ предвиђено је постројење за пречишћавање комуналних отпадних вода, капацитета 250 ЕС, на кат.парц. бр. 2578 КО Кнић.

Димензионисање постројења извршено је сагласно смерницама према препорукама носиоца технологије, а то је:

биолошки третман на 200 l/st.dan укупно: из чега следи да је BPK5=300mg/l, HPK = 600 mg/l, суспендоване материје = 350 mg/l, N = 50 mg/l, P = 12 mg\l

- максимално хидрауличко оптерећење на улазу у постројење се рачуна преко коефицијента варијације K=Q ulaz /Q биологија.

За димензионисање објеката и опреме на линијама третмана отпадне воде, неопходно је дефинисати укупно органско оптерећење, које се изражава у килограмима БПК$_5$ по дану, а које потиче од становништва и индустрије.

За инфилтрацију је усвојено да не доприноси органском оптерећењу, док је органско оптерећење рачунато по Стандарду за органско оптерећење по ЕС/д.

Опис изабраног постројења

За предметну локацију предвиђено је постројење контејнерског типа, MODEL TOPAS S 250 SF ZA 250 ES, укопано.

<u>Постројење сачињавају следећи објекти:</u>

1) црпна станица
2) акумулациони резервоар
3) 2 SBR резервоара
4) резервоара за муљ
5) пешчани филтер.

Опис предтретмана

За предтретман предвиђене су 2 потапајуће пумпе, додатна опрема за пумпе (за подизање ради сервисирања, ручна дизалица за манипулацију пумпом). У сврху заштите

пумпе, на улазу у црпну станицу налази се груба решетка, од нерђајућег челика са размаком између решетака од 40мм.

У случају да је неопходан бољи предтретман (опционо, на захтев Клијента), пре црпне станице може се инсталирати ручна решетка са размаком од 6мм, од нерђајућег челика, под углом од 70°. На тај начин би пумпе у црпној станици биле још боље заштићене, а инфлуент би био чистији и погоднији за даљи транспорт.

Опис технологије

Отпадна вода се из црпне станице одводи до акумулационог резервоара који је аерисан а затим се вода уводи у реакторе.

Предметно постројење чине 4 резервоара: 1. акумулациони резервоар, 2 реакциона резервоара и 1 резервоар за муљ. Сви резервоари су укопани. Процес за предметно постројење се заснива на формирању активног муља, продуженој аерацији са денитрификацијом и потпуној аеробној стабилизацији активног муља и аерисаном резервоару за муљ. Постројење је са међуоперацијом (пуњење и извлачење/пражњење) и аерације са финим мехурићима.

Два резервоара могу радити у истом циклусу, или у два „наизменична“ циклуса, у зависности од количине отпадне воде. Ако је доток отпадне воде превелики, оба реактора раде у истом циклусу (прихват воде, аерација, седиментација, декантовање, и понављање свих фаза истовремено.

У реактор за муљ долази вишак муља сачињен од чистих наталожених неорганских материја, где се обавља процес стабилизације муља. У акумулациони резервоар се прелива издвојена надмуљна вода. Резервоар за муљ се налази на крају низа контејнера, тако да се за извлачење муља из пуног резервоара мора предвидети приступна саобраћајница.

Вода се из реактора препумпава у пешчани филтер, како би се смањила количина укупне суспендоване чврсте материје (ТСС), пре испуштања у реципијент.

Ово компактно постројење се састоји од четири одвојена резервоара, који су укопани:

Цео систем се састоји од 4 контејнера. Контејнер 1 је акумулациони резервоар, контејнери 2 су реактори. Једно поље су пешчани филтери (5). Контејнер 3 је муљни контејнер. Они су физички одвојени и спојени су преливним цевима које инсталира произвођач опреме. Преградни зид у пешчаном филтеру иде по читавој висини а вода се препумпава из реактора у пешчани филтер СФ са мамут пумпама. Висина преградног зида је око 2 метра.

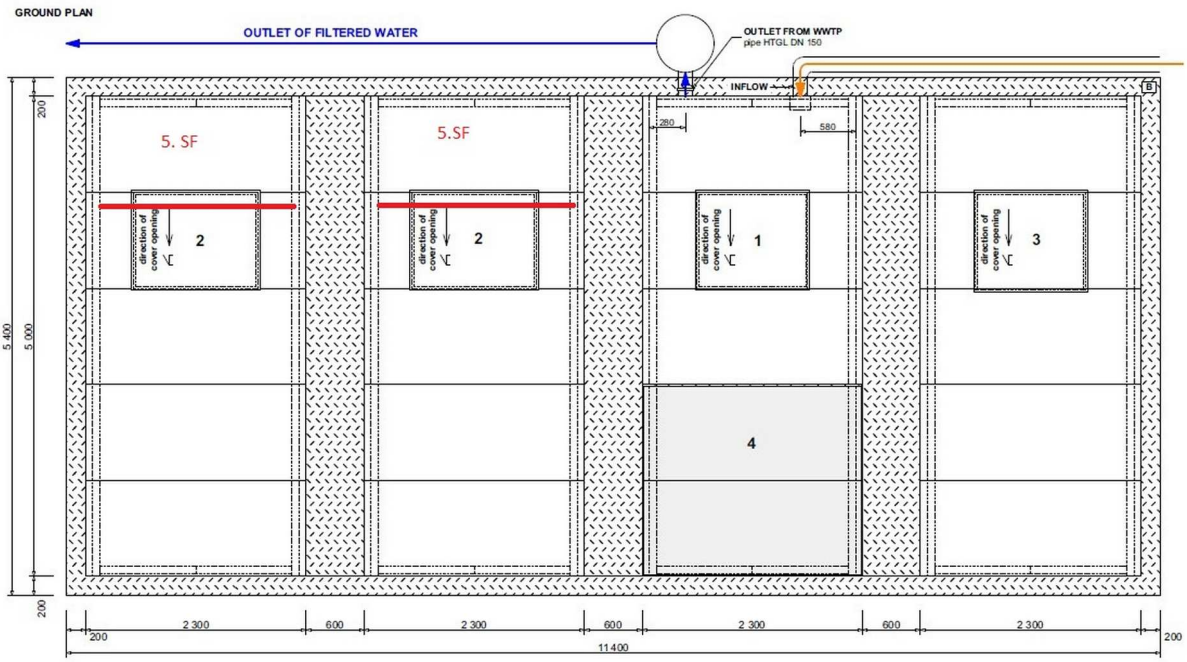

Слика бр. Основа ППОВ

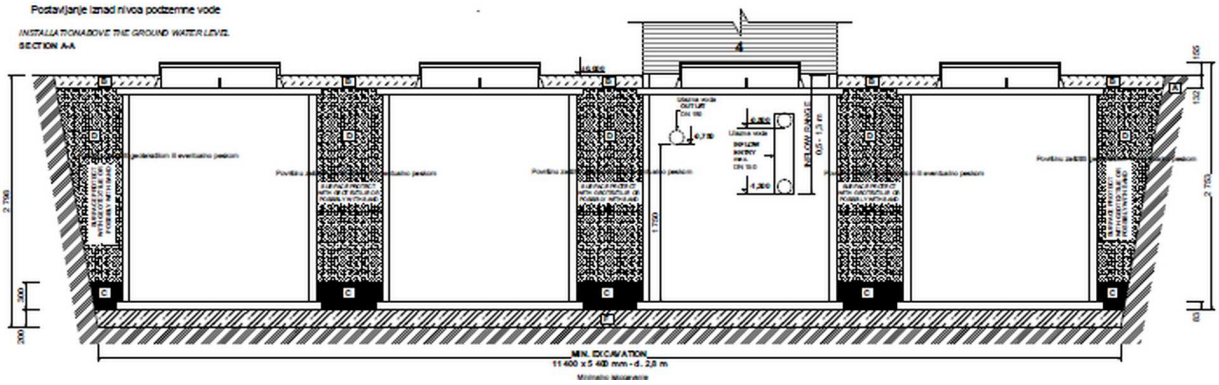

Слика бр. пресек резервоара

Техничка зграда бр.4., је полу-контејнер грађевински дим. 2,3 х 2 са једним вратима и једним прозором. Објекат бр. 4. постављен је изнад акумулационог резервоара. У објекту је управљачка кутија, развод за струју и компресори. Потребно је обезбедити да се прозор отвара како би лети било боље хлађење и усис ваздуха.

С обзиром да је за предметну локацију предвиђено је постројење контејнерског типа, MODEL TOPAS S 250 SF ZA 250 ES, укопано, то се на следећем примеру могу видети детаљи са опремом.

- Улазни (акумулациони) резервоар, пумпна станица, део „А“
- Активациони резервоар (био-реактор)- део „В“
- Резервоар за муљ део „С“
- Део та опрему „D“
- Пешчани филтер, део „Е“

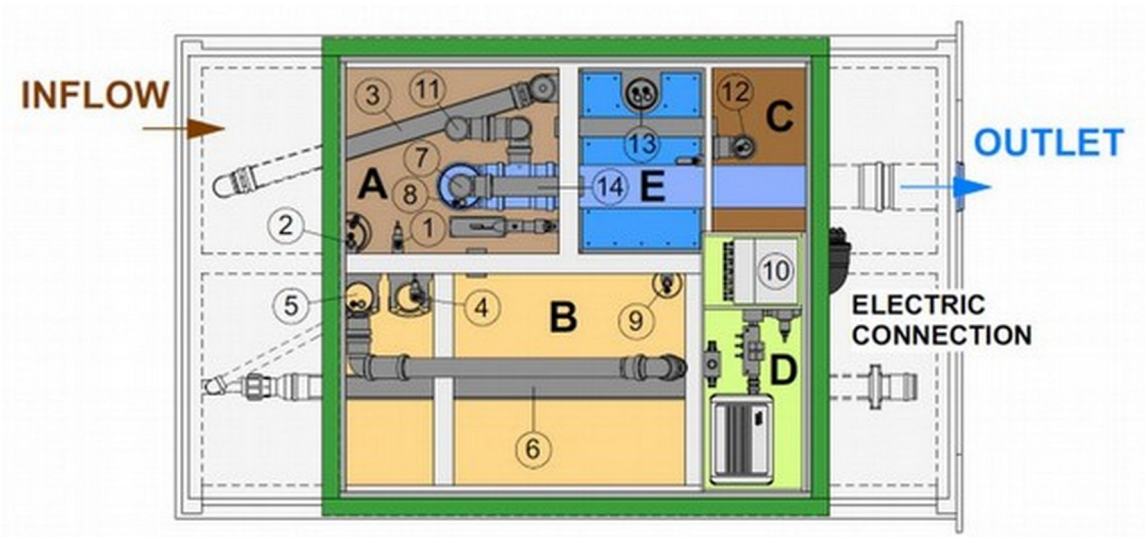

Слика бр.5. Поглед на компактно постројење

Опрема неопходна у оквиру постројења.:

1. Сонда за притисак у акумулационом резервоару
2. Црпна станица (сирова вода) са пумпом и филтером
3. Аерација акумулационог резервоара
4. Сонда za притисак у активационом резервоару
5. Декантер за третирану воду са пумпом
6. Аерација активационог резервоара
7. Контејнер за пречишћену воду (узимање узорака)
8. Пуњење декантера
9. Пумпа за уклањање муља
10. Управљачка јединица и разводна табла
11. Прелив на ППОВ
12. Пешчани филтер – отклањање муља
13. Пешчани филтер – пражњење
14. Прелив са пешчаног филтера

КРАТАК ОПИС ДЕЛОВА ПОСТРОЈЕЊА

Улазни резервоар (акумулациони резервоар)

У улазном, акумулационом резервоару предвиђени су следећи процеси:

- Балансирање нередовног дотока отпадних вода;
- Доток отпадних вода у активациони резервоар који има радни ниво воде изнад канализације
- Хватање и дезинтеграција грубих нечистоћа;
- Предтретман и
- Денитрификација отпадних вода.

Активациони резервоар (био-реактор)

Овај резервоар је место где се врши сам биолошки третман помоћу микроорганизама који се налазе у у муљу. Да би опстали, микроорганизми (активни муљ) требају им и органска загађења, која се уносе у отпадне воде, и кисеоник, који се уноси компресором (дуваљком). Компримовани ваздух меша активни муљ са отпадном водом.
Активни муљ је тежи од воде. Након завршетка аерације, уз мешање садржаја резервоара, активни муљ формира слој на дну активационог резервоара, одвојен од слоја третиране воде која се периодично извлачи из постројења.

Декантер је специјалан, патентирани систем који се користи за извлачење третиране воде из активационог резервоара. Третирана вода се извлачи из слоја сса. 15 цм испод нивоа воде у резервоару за активирање. Декантер се састоји од руке декантера, са покретним (окретним) прикључком на резервоар (преко вертикалне цеви) са пумпом за третирану воду и контејнером за третирану воду. Контејнер за третирану воду је вертикална пластична цев од најмање 50 mm DN која се обично повезује са декантером у једној јединици.

Пешчани филтер (СФ)

Користи се за механичко фино чишћење биолошки третиране отпадне воде која се црпи из активационог резервоара. Филтрацијом кроз слој песка захвата се фини муљ који није довољно издвојен током седиментације из третиране воде.

Пешчани филтер је посебан резервоар са преградом. Слој сортираног песка од сса. 40 cm, са величином зрна од 1 - 3 mm, лежи на разделнику. Вода продире кроз слој песка до дна пешчаног филтера СФ, испод разделника.

Контејнер за филтрирану воду је обично вертикална пластична цев у коју је уметнута СФ пумпа пешчаног филтера, која извлачи филтрирану воду до излаза. Филтрација је у току у тренутку пуњења активационог резервоара и извлачења воде из активационог резервоара (тј. пуњење пешчаног филтера СФ). Конструктивно је обезбеђен једном пумпом са два улаза за ваздух или две пумпе када је једна повезана на систем аерације резервоара за активирање, а друга на улаз ваздуха за извлачење воде из активационог резервоара - са третираном водом.

Резервоар за муљ

Користи се за акумулацију вишка активног муља који настаје током процеса третмана у активационом резервоару и мора се редовно црпити из ППОВ.

Хемијско уклањање фосфора

На постројењу је предвиђено, уколико буде потребно контролисано дозирање хемикалија за елиминацију фосфорних соли. ППОВ је накнадно опремљен дозирном пумпом и резервоаром за коагуланс.

У зависности од састава сирове воде и потребне концентрације фосфора на изливу и врсте коагуланта, прво се одреди коагулант по запремини пречишћене отпадне воде, односно запремина хемикалије у 1 m3 отпадне воде.

Управљачка јединица прати запремину воде у активационом и акумулационом резервоару током његовог пуњења од минималног до максималног нивоа воде. Након што се активациони резервоар напуни до максималног нивоа воде, хемикалија се дозира у таквој количини да се после мешања постигне потребна концентрација коагуланта.

Вођење рада постројења је аутоматско.

Браће Недића 1, 15000 Шабац
Тел. 015/355-588, факс 015/349-654
office@set.rs

Због малог капацитета ППОВ Кнић 3 250 ЕС, након стабилизације муља у резервоару, муљ ће се одвозити на постројење већег капацитета, општине Кнић где ће се вршити даља обрада муља (обезводњавање).

Одговорни пројектант:

Далибор Гавриловић, дипл. инж. арх.
ИКС Лиценца 300 N392 14

Пројектанти:
Весна Мијаиловић Филиповић дипл.инж.техн.
Миланка Гајчански дипл.инж.техн.
Смиљана Марић, маст.инж.арх.
Александра Марјановић, дипл.инж.маш.
Бранко Секулић, дипл.инж.грађ.
Милош Стевић, маст.инж.ел.
Дејан Јовановић дипл.инж.ел.
Срђан Живковић, дипл.инж.ел.
Анђела Јовановић дипл.инж.ел.

ИЗГРАДЊА ПОСТРОЈЕЊА ЗА ПРЕЧИШЋАВАЊЕ ОТПАДНИХ ВОДА НА К.П. БР. 2578 КО КНИЋ, ОПШТИНА КНИЋ

ИДЕЈНО РЕШЕЊЕ

1.6. НУМЕРИЧКА ДОКУМЕНТАЦИЈА

1.6.1. Табела површина

1.6.1. ТАБЕЛАРНИ ПРИКАЗ ПОВРШИНА ОБЈЕКАТА

Груба решетка (обј.бр. 1) -полуукопан	
Број и намена просторије	*Површина*
1. Груба решетка	1,80 m^2
Укупно нето површина	**1,80 m^2**
Бруто површина	**3,40 m^2**

Црпна станица (обј.бр. 2)- укопан	
Број и намена просторије	*Површина*
1. Црпна станица	2,27 m^2
Укупно нето површина	**2,27 m^2**
Бруто површина	**3,46 m^2**

Објекат за пречишћавање отпадних вода (обј.бр.3) - укопан	
Број и намена просторије	*Површина*
1. Резервоар улазне воде	9,56 m^2
2. Реактор I	9,56 m^2
3. Реактор II	9,56 m^2
4. Резервоар муља	9,56 m^2
Укупно нето површина	**38,24 m^2**
Бруто површина	**46,00 m^2**

Контејнер за технички део (обј.бр. 4) - П	
Број и намена просторије	*Површина*
1. Техничка просторија	3,94 m^2
Укупно нето површина	**3,94 m^2**
Бруто површина	**4,60 m^2**

Браће Недића 1, 15000 Шабац
Тел. 015/355-588, факс 015/349-654
office@set.rs

УКУПНО НОВОПРОЈЕКТОВАНИ ОБЈЕКТИ	
Укупно НЕТО површина	**46,25 m²**
Укупно БРУТО површина приземља објекта = БРГП	**4,60 m²**
Укупно БРУТО површина укопаних објеката	**52,86 m²**
Укупно БРУТО ИЗГРАЂЕНА површина	**57,46 m²**

Одговорни пројектант :

Далибор Гавриловић, дипл. инж. арх.
ИКС Лиценца 300 N392 14

Браће Недића 1, 15000 Шабац
Тел. 015/355-588, факс 015/349-654
office@set.rs

ИЗГРАДЊА ПОСТРОЈЕЊА ЗА ПРЕЧИШЋАВАЊЕ ОТПАДНИХ ВОДА НА К.П. БР. 2578 КО КНИЋ, ОПШТИНА КНИЋ

ИДЕЈНО РЕШЕЊЕ

1.7. ГРАФИЧКА ДОКУМЕНТАЦИЈА

SRB-PPOV-KN-3-TAG-0001.1 –	Ситуациони план	Р 1:250
SRB-PPOV-KN-3-TAG-0002.1 –	Груба решетка - Основа и пресеци	Р 1:50
SRB-PPOV-KN-3-TAG-0002.2 –	Црпна станица - основа и пресек	Р 1:50
SRB-PPOV-KN-3-TAG-0002.3 –	Објекат за пречишћавање отпадних вода - Основа на коти -2.51m	Р 1:50
SRB-PPOV-KN-3-TAG-0002.4 –	Објекат за пречишћавање отпадних вода - Основа на коти +0.15m	Р 1:50
SRB-PPOV-KN-3-TAG-0002.5 –	Објекат за пречишћавање отпадних вода - Пресек А-А и Б-Б	Р 1:50
SRB-PPOV-KN-3-TAG-0002.6 –	Контејнер за технички део - Основе и пресеци	Р 1:50
SRB-PPOV-KN-3-TAG-0002.7 –	Контејнер за технички део - Изгледи	Р 1:50

СИТУАЦИОНИ ПЛАН
Р 1:250

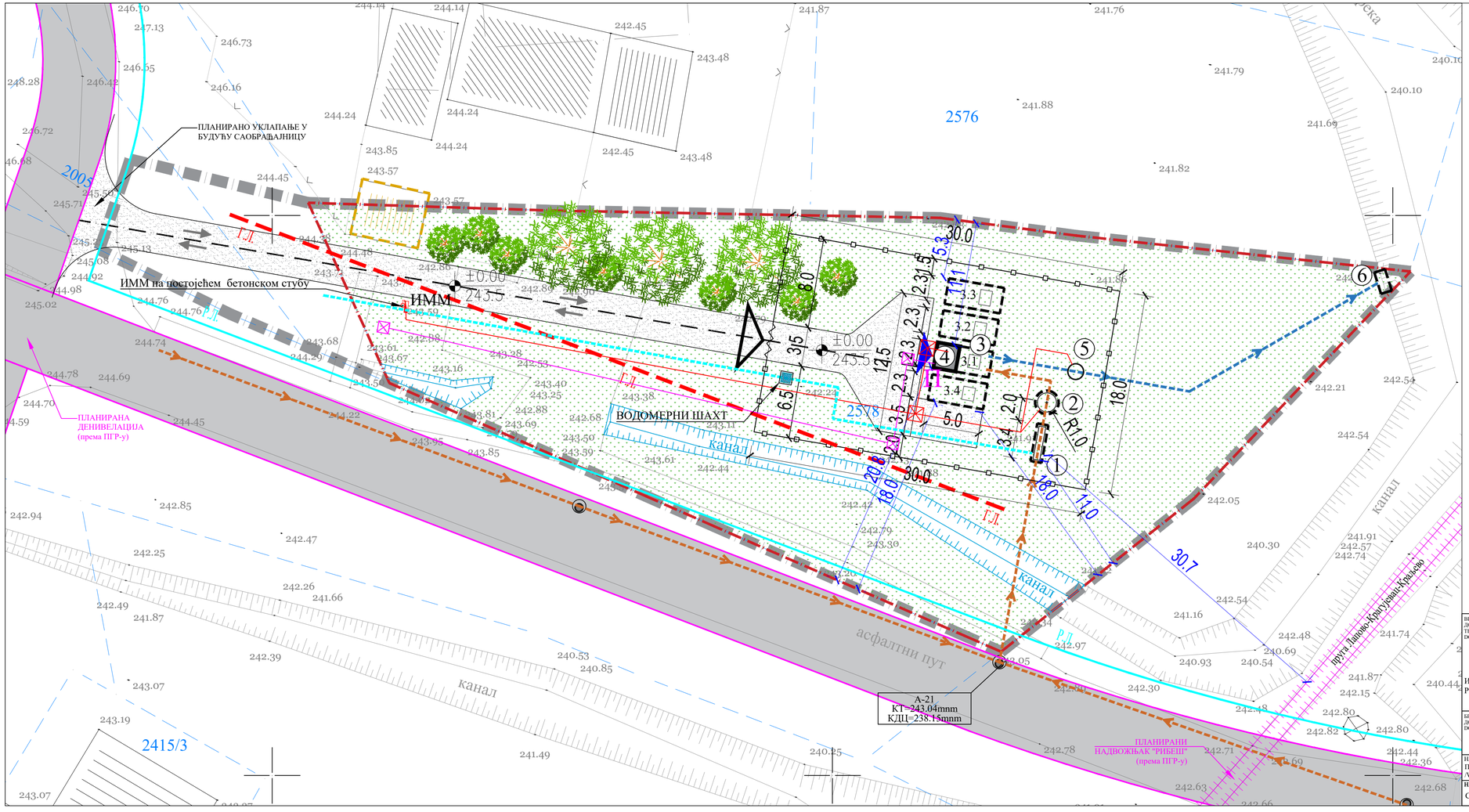

ЛЕГЕНДА:

- Граница обухвата урбанистичког пројекта
- Граница обухвата урбанистичко-архитектонске разраде (ИДР)
- Граница парцеле - постојеће катастарско стање
- Регулациона линија - према ПГР-у
- Грађевинска линија - према ПГР-у
- Коловоз јавне саобраћајница - према ПГР-у
- Постојећи железнички колосеци
- Канал - фактичко стање
- Објекти предвиђени за рушење
- Новопројектовани објекат - надземни део
- Новопројектовани објекат - укопани део
- Новопројектовани шахтови
- П Спратност објеката

НАМЕНА ПОВРШИНА У ОКВИРУ КОМПЛЕКСА: (јавне површине)

- Саобраћајне површине
- Пешачке стазе
- Зелене површине
- Високо растиње

САОБРАЋАЈ:

- Осовина саобраћајнице унутар комплекса
- Смер кретања возила
- Улаз/излаз из комплекса
- Улаз у објекат
- Ограда око постројења ППОВ
- Колска капија - клизна

ИНФРАСТРУКТУРА:

- сирова вода
- пречишћена вода
- бајпас
- муљ
- сервисна вода

ТЕЛЕКОМУНИКАЦИОНЕ ИНСТАЛАЦИЈЕ

- Телекомуникационе инсталације
- Телекомуникационо окно

ЕЛЕКТРОЕНЕРГЕТСКЕ ИНСТАЛАЦИЈЕ

- Ел. шахт
- Ел. траса напојних каблова
- ИММ Измештено мерно место

ЛЕГЕНДА ОБЈЕКАТА:

Претпостављена будућа кота терена комплекса ППОВ ±0.00=243.5 mnv

ВРСТА ТЕХНИЧКЕ ДОКУМЕНТАЦИЈЕ: TECHNICAL DOCUMENTATION TYPE: (ИДР/PD) Идејно решење/ Preliminary Design	НАЗИВ ПРОЈЕКТА/PROJECT NAME: Изградња постројења за пречишћавање отпадних вода КО Кнић, општина Кнић / Construction of a wastewater treatment plant KO Knić, municipality of Knić
	ДЕО ПРОЈЕКТА/DESIGN PART: 1.Идејно решење / 1.Preliminary design
	ИНВЕСТИТОР/INVESTOR: *Општинска управа општине Кнић* *Municipality administration Knić,* *Адреса/Adress: Ул. Центар бб, 34 240 Кнић*
БРОЈ ТЕХНИЧКЕ ДОКУМЕНТАЦИЈЕ: DOCUMENTATION No: 1655/ИДР/1 1655/PD/1	НАРУЧИЛАЦ / EMPLOYER: *China road and bridge corporation* *(CRBC), огранак Београд* *Адреса / Adress : Београд, Ужичка 58 А* *Web site: www.crbc.cn*
	ИЗВРШИЛАЦ/EXECUTOR: *„Сет" д.о.о. Шабац,* *Адреса / Adress : Трговс Недића бр.1, 15 000 Шабац*
НАЗИВ ОБЈЕКТА/OBJECT NAME: ПОСТРОЈЕЊЕ ЗА ПРЕЧИШЋАВАЊЕ ОТПАДНИХ ВОДА /WASTEWATER TREATMENT PLANT	ОДГОВОРНИ УРБАНИСТА И БР. ЛИЦЕНЦЕ /RESPONSIBLE URBANIST AND LICENCE No: Далибор Гавриловић, дипл.инж.арх. број лиценце 300 N392 14
НАЗИВ ЦРТЕЖА/DRAWING NAME: Ситуациони план/Layout plan	ДАТУМ/DATE: *Јул/July 2022*
	РАЗМЕРА/SCALE: *1:250*
	БР.ЦРТЕЖА/DRAWING No: *SRB-PPOV-KN-3-TAG-0001.1*

ОСНОВА НА КОТИ -1.00m

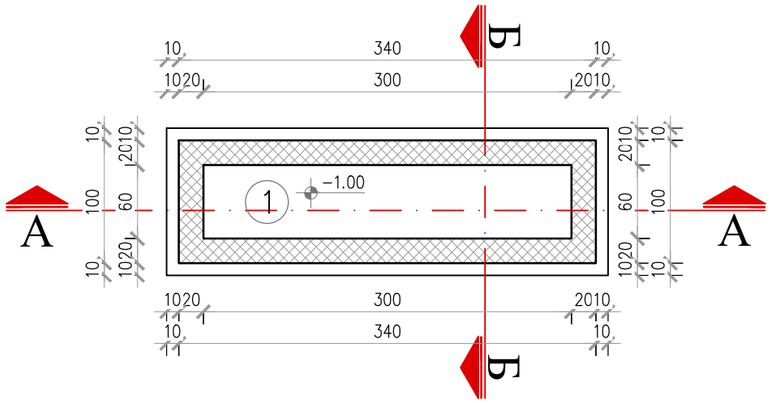

ЛЕГЕНДА:

Армирани бетон

±0.00 = 243.50 м.н.в.

БРОЈ	НАМЕНА ПРОСТОРИЈЕ	ПОД	P [m²]
1	ГРУБА РЕШЕТКА	бетон	1.80
УКУПНО НЕТО НА КОТИ -1.00m:			1.80
БРУТО НА КОТИ -1.00m :			3.40

ПРЕСЕК Б-Б

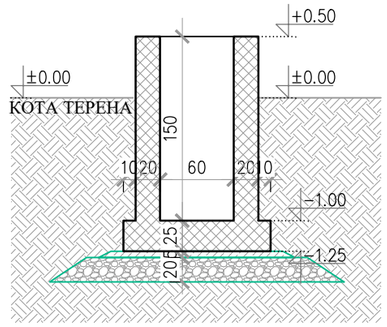

ПРЕСЕК А-А

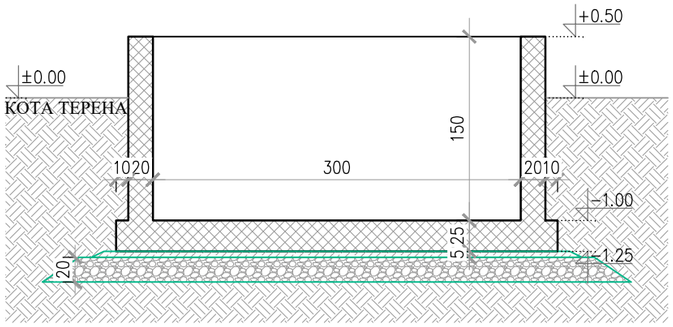

ЛЕГЕНДА:

Армирани бетон

Неармирани бетон

Шљунак

Набијена земља

±0.00 = 243.50 м.н.в.

ВРСТА ТЕХНИЧКЕ ДОКУМЕНТАЦИЈЕ: TECHNICAL DOCUMENTATION TYPE: (ИДР/PD) Идејно решење/ Preliminary Design	НАЗИВ ПРОЈЕКТА/PROJECT NAME: Изградња постројења за пречишћавање отпадних вода КО Кнић, општина Кнић / Construction of a wastewater treatment plant KO Knić, municipality of Knić	
	ДЕО ПРОЈЕКТА/DESIGN PART: 1.Идејно решење / 1.Preliminary design	
	ИНВЕСТИТОР/INVESTOR: *Општинска управа општине Кнић* *Municipality administration Knic,* *Адреса/Adress: Ул. Центар бб, 34 240 Кнић*	
БРОЈ ТЕХНИЧКЕ ДОКУМЕНТАЦИЈЕ: DOCUMENTATION No: 1655/ИДР/1 1655/PD/1	НАРУЧИЛАЦ / EMPLOYER: *China road and bridge corporation (CRBC), огранак Београд* *Адреса / Adress : Београд, Ужичка 58 А* *Web site: www.crbc.cn*	ИЗВРШИЛАЦ/EXECUTOR: *„Сет" д.о.о. Шабац,* *Адреса / Adress : Браће Недића бр.1, 15 000 Шабац*
НАЗИВ ОБЈЕКТА/OBJECT NAME: ПОСТРОЈЕЊЕ ЗА ПРЕЧИШЋАВАЊЕ ОТПАДНИХ ВОДА /WASTEWATER TREATMENT PLANT	ОДГОВОРНИ УРБАНИСТА И БР. ЛИЦЕНЦЕ /RESPONSIBLE URBANIST AND LICENCE No: Далибор Гавриловић, дипл.инж.арх. број лиценце 300 N392 14	ДАТУМ/DATE: *Јул/July 2022.*
НАЗИВ ЦРТЕЖА/DRAWING NAME: Груба решетка - Основа и пресеци Coarse lattice - Base and sections		РАЗМЕРА/SCALE: *1:50*
		БР.ЦРТЕЖА/DRAWING No: *SRB-PPOV-KN-3-TAG-0002.1*

- ЦРПНА СТАНИЦА -
ОСНОВА И ПРЕСЕК
Р 1:50

ОСНОВА НА КОТИ -3.40m

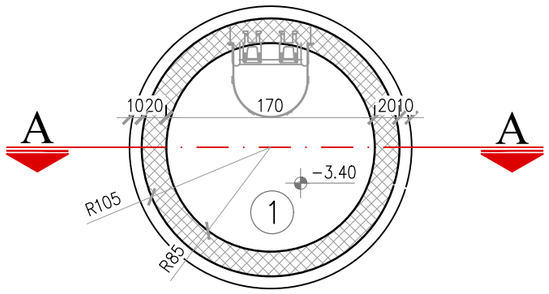

ПРЕСЕК А-А

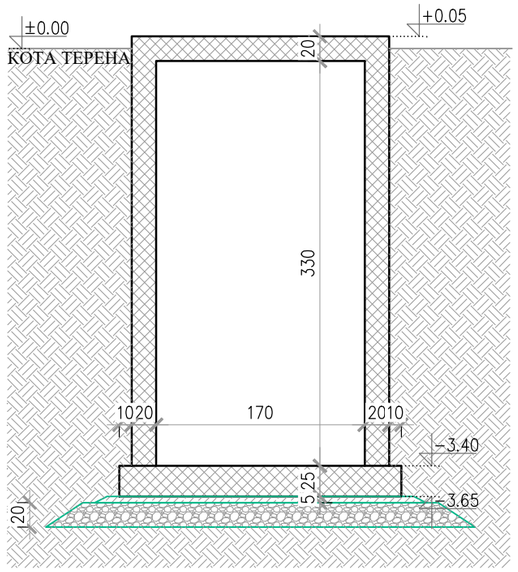

ЛЕГЕНДА:

- Армирани бетон
- Неармирани бетон
- Шљунак
- Набијена земља

±0.00 = 243.50 м.н.в.

БРОЈ	НАМЕНА ПРОСТОРИЈЕ	ПОД	P [m²]
1	ЦРПНА СТАНИЦА	бетон	2.27
УКУПНО НЕТО НА КОТИ -3.40:			2.27
БРУТО НА КОТИ -3.40m :			3.46

ВРСТА ТЕХНИЧКЕ ДОКУМЕНТАЦИЈЕ: TECHNICAL DOCUMENTATION TYPE: (ИДР/PD) Идејно решење/ Preliminary Design	НАЗИВ ПРОЈЕКТА/PROJECT NAME: Изградња постројења за пречишћавање отпадних вода КО Кнић, општина Кнић / Construction of a wastewater treatment plant KO Knić, municipality of Knić	
	ДЕО ПРОЈЕКТА/DESIGN PART: 1.Идејно решење / 1.Preliminary design	
	ИНВЕСТИТОР/INVESTOR: *Општинска управа општине Кнић* *Municipality administration Knic,* *Адреса/Adress: Ул. Центар бб, 34 240 Кнић*	
БРОЈ ТЕХНИЧКЕ ДОКУМЕНТАЦИЈЕ: DOCUMENTATION No: 1655/ИДР/1 1655/PD/1	НАРУЧИЛАЦ / EMPLOYER: *China road and bridge corporation (CRBC), огранак Београд* *Адреса / Adress : Београд, Ужичка 58 А* *Web site: www.crbc.cn*	ИЗВРШИЛАЦ/EXECUTOR: *„Сет“ д.о.о. Шабац,* *Адреса / Adress : Браће Недића бр.1, 15 000 Шабац*
НАЗИВ ОБЈЕКТА/OBJECT NAME: ПОСТРОЈЕЊЕ ЗА ПРЕЧИШЋАВАЊЕ ОТПАДНИХ ВОДА /WASTEWATER TREATMENT PLANT	ОДГОВОРНИ УРБАНИСТА И БР. ЛИЦЕНЦЕ /RESPONSIBLE URBANIST AND LICENCE No: Далибор Гавриловић, дипл.инж.арх. број лиценце 300 N392 14	ДАТУМ/DATE: *Јул/July 2022.*
НАЗИВ ЦРТЕЖА/DRAWING NAME: Црпна станица - основа и пресек Pumping station - base and section		РАЗМЕРА/SCALE: *1:50*
		БР.ЦРТЕЖА/DRAWING No: *SRB-PPOV-KN-3-TAG-0002.2*

- ОБЈЕКАТ ЗА ПРЕЧИШЋАВАЊЕ ОТПАДНИХ ВОДА -

ОСНОВА НА КОТИ -2.51m

Р 1:50

ОСНОВА НА КОТИ -2.51m

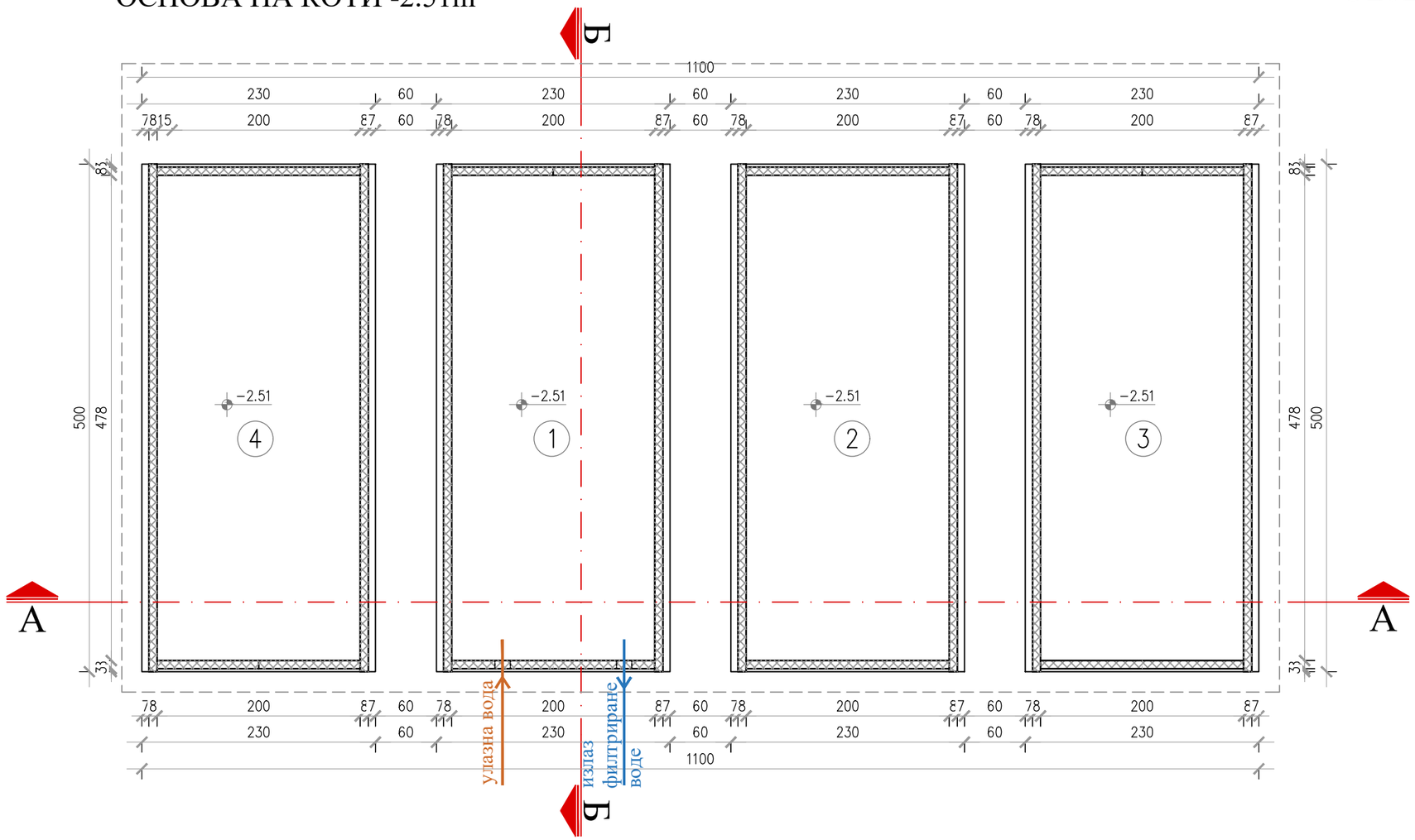

ЛЕГЕНДА:

Армирани бетон

±0.00 = 243.50 м.н.в.

БРОЈ	НАМЕНА ПРОСТОРИЈЕ	ПОД	P [m²]
1	РЕЗЕРВОАР УЛАЗНЕ ВОДЕ	бетон	9.56
2	РЕАКТОР I	бетон	9.56
3	РЕАКТОР II	бетон	9.56
4	РЕЗЕРВОАР МУЉА	бетон	9.56
УКУПНО НЕТО НА КОТИ -2.51:			38.24
БРУТО НА КОТИ -2.51m :			46.00

ВРСТА ТЕХНИЧКЕ ДОКУМЕНТАЦИЈЕ: TECHNICAL DOCUMENTATION TYPE: (ИДР/PD) Идејно решење/ Preliminary Design	НАЗИВ ПРОЈЕКТА/PROJECT NAME: Изградња постројења за пречишћавање отпадних вода КО Кнић, општина Кнић / Construction of a wastewater treatment plant KO Knić, municipality of Knić	
	ДЕО ПРОЈЕКТА/DESIGN PART: 1.Идејно решење / 1.Preliminary design	
	ИНВЕСТИТОР/INVESTOR: *Општинска управа општине Кнић* *Municipality administration Knic,* *Адреса/Adress: Ул. Центар бб, 34 240 Кнић*	
БРОЈ ТЕХНИЧКЕ ДОКУМЕНТАЦИЈЕ: DOCUMENTATION No: 1655/ИДР/1 1655/PD/1	НАРУЧИЛАЦ / EMPLOYER: *China road and bridge corporation (CRBC), огранак Београд* *Адреса / Adress : Београд, Ужичка 58 А* *Web site: www.crbc.cn*	ИЗВРШИЛАЦ/EXECUTOR: *„Сет“ д.о.о. Шабац,* *Адреса / Adress : Браће Недића бр.1, 15 000 Шабац*
НАЗИВ ОБЈЕКТА/OBJECT NAME: ПОСТРОЈЕЊЕ ЗА ПРЕЧИШЋАВАЊЕ ОТПАДНИХ ВОДА /WASTEWATER TREATMENT PLANT	ОДГОВОРНИ УРБАНИСТА И БР. ЛИЦЕНЦЕ /RESPONSIBLE URBANIST AND LICENCE No: Далибор Гавриловић, дипл.инж.арх. број лиценце 300 N392 14	ДАТУМ/DATE: *Јул/July 2022.*
НАЗИВ ЦРТЕЖА/DRAWING NAME: Објекат за пречишћавање отпадних вода - Основа на коти -2.51m Waste water treatment facility - Base at an elevation of -2.51m		РАЗМЕРА/SCALE: *1:50*
		БР.ЦРТЕЖА/DRAWING No: *SRB-PPOV-KN-3-TAG-0002.3*

- ОБЈЕКАТ ЗА ПРЕЧИШЋАВАЊЕ ОТПАДНИХ ВОДА -

ОСНОВА НА КОТИ +0.15m

Р 1:50

ОСНОВА НА КОТИ +0.15m

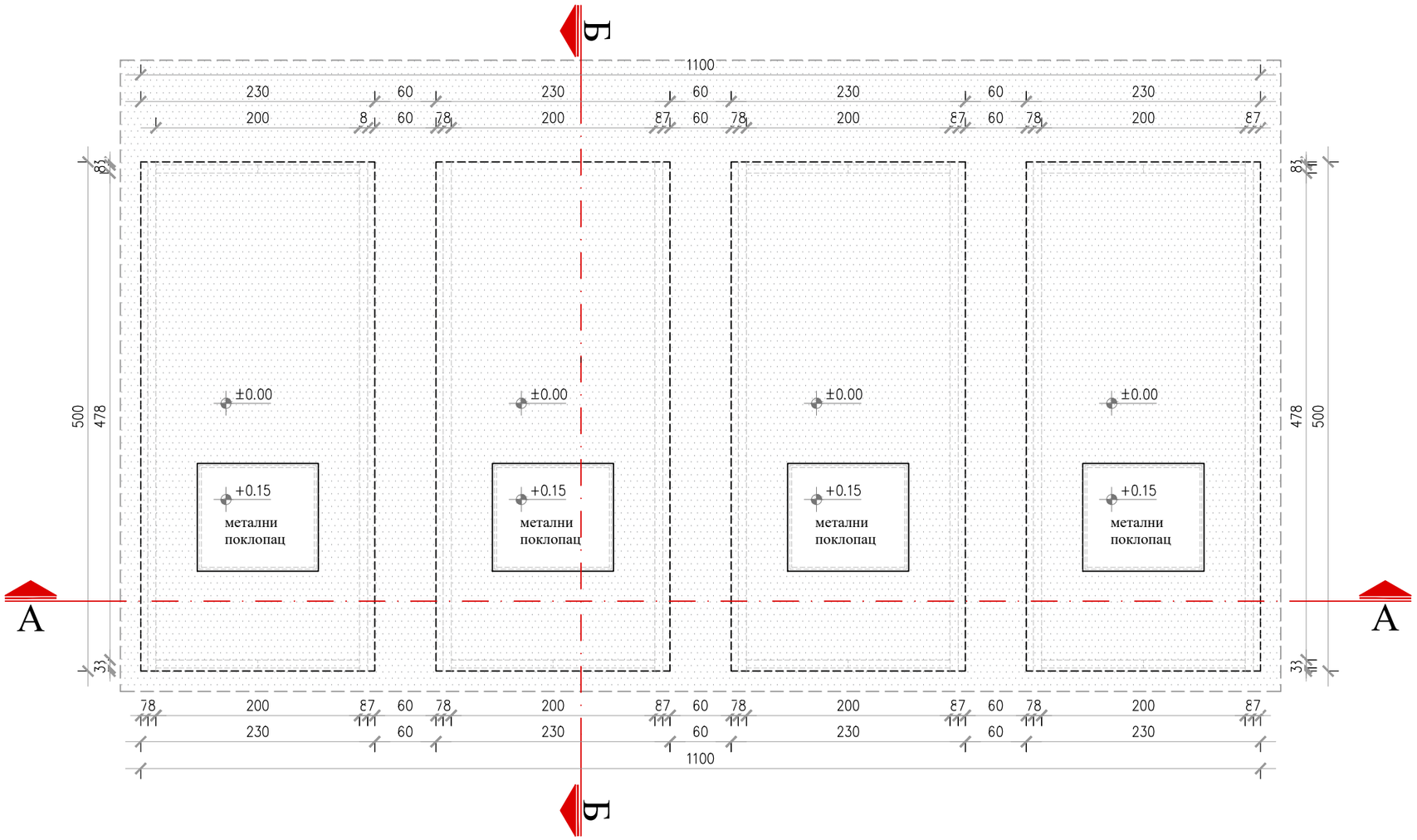

±0.00 = 243.00 м.н.в.

ВРСТА ТЕХНИЧКЕ ДОКУМЕНТАЦИЈЕ: TECHNICAL DOCUMENTATION TYPE:	НАЗИВ ПРОЈЕКТА/PROJECT NAME: Изградња постројења за пречишћавање отпадних вода КО Кнић, општина Кнић / Construction of a wastewater treatment plant KO Knić, municipality of Knić
(ИДР/PD)	ДЕО ПРОЈЕКТА/DESIGN PART: 1.Идејно решење / 1.Preliminary design
Идејно решење/ Preliminary Design	ИНВЕСТИТОР/INVESTOR: *Општинска управа општине Кнић* *Municipality administration Knic,* *Адреса/Adress: Ул. Центар бб, 34 240 Кнић*
БРОЈ ТЕХНИЧКЕ ДОКУМЕНТАЦИЈЕ: DOCUMENTATION No: 1655/ИДР/1 1655/PD/1	НАРУЧИЛАЦ / EMPLOYER: *China road and bridge corporation (CRBC), огранак Београд* *Адреса / Adress : Београд, Ужичка 58 А* *Web site: www.crbc.cn*
	ИЗВРШИЛАЦ/EXECUTOR: *„Сет" д.о.о. Шабац,* *Адреса / Adress : Браће Недића бр.1, 15 000 Шабац*
НАЗИВ ОБЈЕКТА/OBJECT NAME: ПОСТРОЈЕЊЕ ЗА ПРЕЧИШЋАВАЊЕ ОТПАДНИХ ВОДА /WASTEWATER TREATMENT PLANT	ОДГОВОРНИ УРБАНИСТА И БР. ЛИЦЕНЦЕ /RESPONSIBLE URBANIST AND LICENCE No: Далибор Гавриловић, дипл.инж.арх. број лиценце 300 N392 14
	ДАТУМ/DATE: *Јул/July 2022.*
	РАЗМЕРА/SCALE: *1:50*
НАЗИВ ЦРТЕЖА/DRAWING NAME: Објекат за пречишћавање отпадних вода - Основа на коти +0.15m Waste water treatment facility - Base at an elevation of +0.15m	БР.ЦРТЕЖА/DRAWING No: *SRB-PPOV-KN-3-TAG-0002.4*

- ОБЈЕКАТ ЗА ПРЕЧИШЋАВАЊЕ ОТПАДНИХ ВОДА -

ПРЕСЕК А-А и ПРЕСЕК Б-Б

Р 1:50

ПРЕСЕК А-А

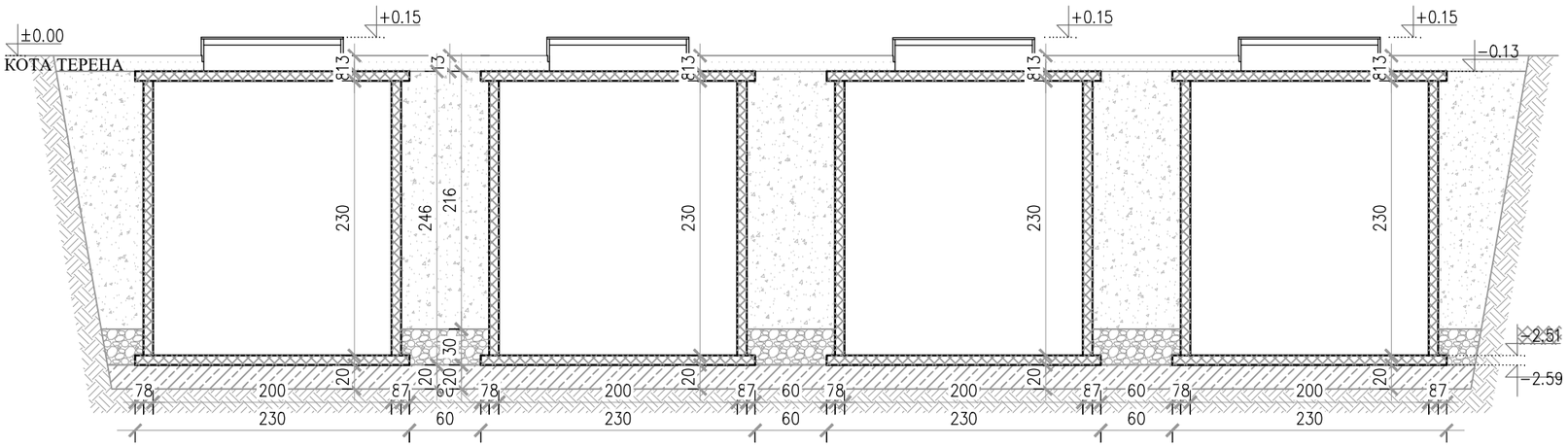

ЛЕГЕНДА:

- Армирани бетон
- Неармирани бетон
- Шљунак
- Песак и шљунак
- Насута земља из ископа
- Набијена земља

±0.00 = 243.50 м.н.в.

ПРЕСЕК Б-Б

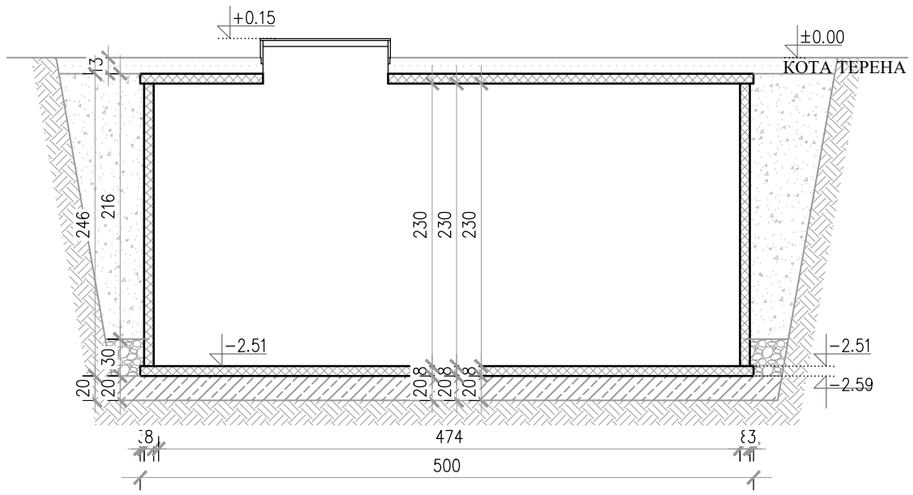

ВРСТА ТЕХНИЧКЕ ДОКУМЕНТАЦИЈЕ: TECHNICAL DOCUMENTATION TYPE: (ИДР/PD) Идејно решење/ Preliminary Design	НАЗИВ ПРОЈЕКТА/PROJECT NAME: Изградња постројења за пречишћавање отпадних вода КО Кнић, општина Кнић / Construction of a wastewater treatment plant KO Knić, municipality of Knić	
	ДЕО ПРОЈЕКТА/DESIGN PART: 1.Идејно решење / 1.Preliminary design	
	ИНВЕСТИТОР/INVESTOR: *Општинска управа општине Кнић* *Municipality administration Knic,* *Адреса/Adress: Ул. Центар бб, 34 240 Кнић*	
БРОЈ ТЕХНИЧКЕ ДОКУМЕНТАЦИЈЕ: DOCUMENTATION No: 1655/ИДР/1 1655/PD/1	НАРУЧИЛАЦ / EMPLOYER: *China road and bridge corporation* *(CRBC), огранак Београд* *Адреса / Adress : Београд, Ужичка 58 А* *Web site: www.crbc.cn*	ИЗВРШИЛАЦ/EXECUTOR: *„Сет“ д.о.о. Шабац,* *Адреса / Adress : Браће Недића бр.1, 15 000 Шабац*
НАЗИВ ОБЈЕКТА/OBJECT NAME: ПОСТРОЈЕЊЕ ЗА ПРЕЧИШЋАВАЊЕ ОТПАДНИХ ВОДА /WASTEWATER TREATMENT PLANT	ОДГОВОРНИ УРБАНИСТА И БР. ЛИЦЕНЦЕ /RESPONSIBLE URBANIST AND LICENCE No: Далибор Гавриловић, дипл.инж.арх. број лиценце 300 N392 14	ДАТУМ/DATE: *Јул/July 2022.*
НАЗИВ ЦРТЕЖА/DRAWING NAME: Објекат за пречишћавање отпадних вода - Пресек А-А и Б-Б Waste water treatment facility - Section A-A and B-B		РАЗМЕРА/SCALE: *1:50*
		БР.ЦРТЕЖА/DRAWING No: *SRB-PPOV-KN-3-TAG-0002.5*

- КОНТЕЈНЕР ЗА ТЕХНИЧКИ ДЕО -

ОСНОВЕ И ПРЕСЕЦИ Р 1:50

ОСНОВА ТЕМЕЉА

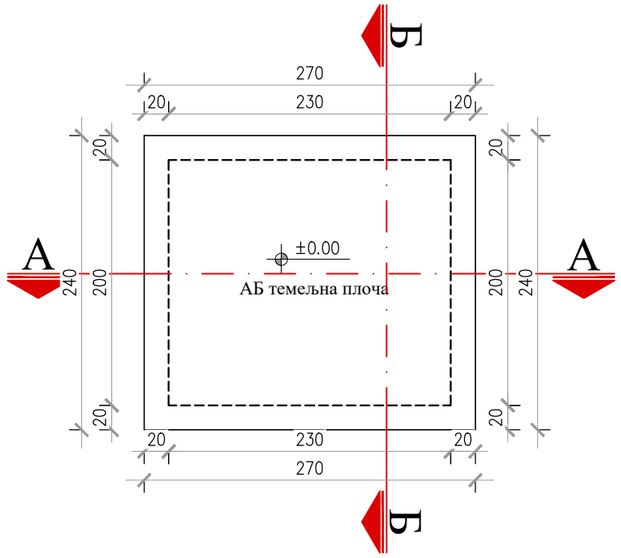

ОСНОВА ПРИЗЕМЉА

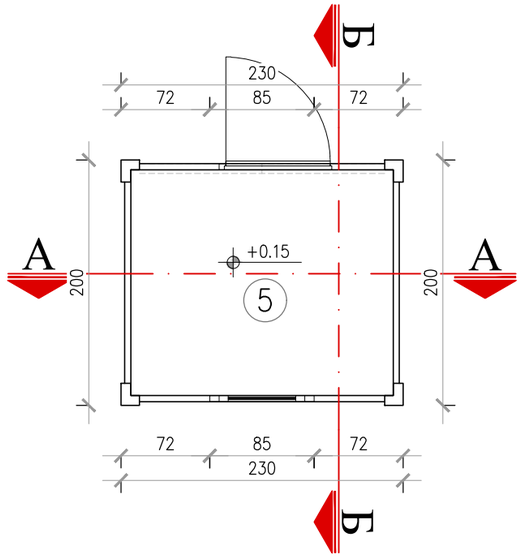

ОСНОВА КРОВА

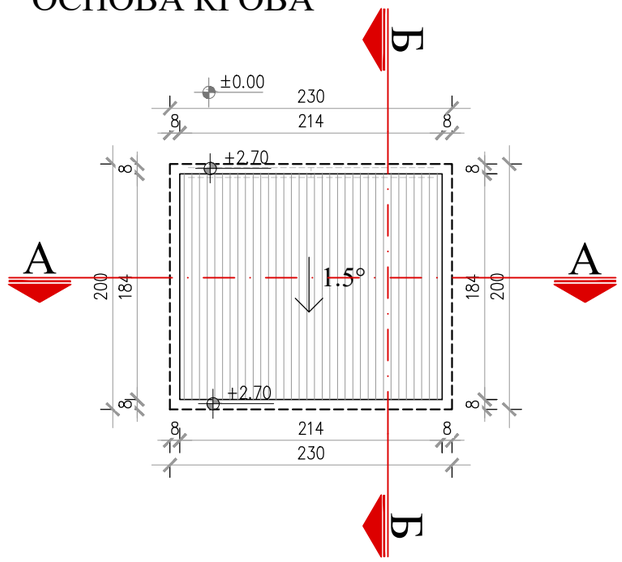

ПРЕСЕК Б-Б

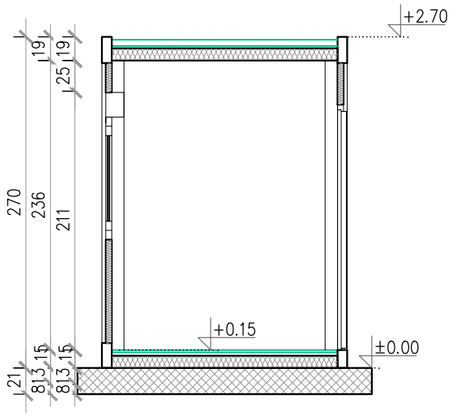

ПРЕСЕК А-А

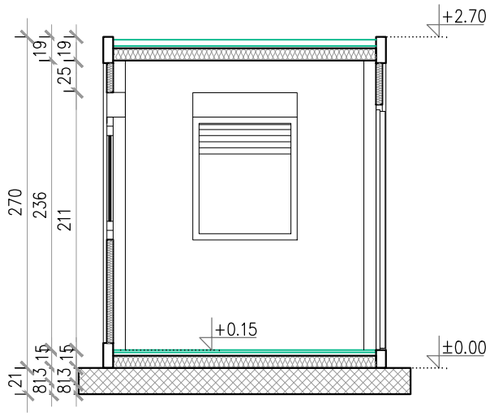

БРОЈ	НАМЕНА ПРОСТОРИЈЕ	ПОД	Р [m²]
1	ТЕХНИЧКА ПРОСТОРИЈА	ПВЦ ПОД	3.94
УКУПНО НЕТО ОБЈЕКТА:			3.94
УКУПНО БРУТО ОБЈЕКТА:			4.60

ЛЕГЕНДА:

- Габарит спољашњих зидова
- Поцинковано-пластифицирани сендвич панели
- Армирани бетон
- Термоизолација

±0.00 = 243.50 м.н.в.

ВРСТА ТЕХНИЧКЕ ДОКУМЕНТАЦИЈЕ: TECHNICAL DOCUMENTATION TYPE: (ИДР/PD) Идејно решење/ Preliminary Design	НАЗИВ ПРОЈЕКТА/PROJECT NAME: Изградња постројења за пречишћавање отпадних вода КО Кнић, општина Кнић / Construction of a wastewater treatment plant KO Knić, municipality of Knić
	ДЕО ПРОЈЕКТА/DESIGN PART: 1.Идејно решење / 1.Preliminary design
	ИНВЕСТИТОР/INVESTOR: *Општинска управа општине Кнић* *Municipality administration Knic,* *Адреса/Adress: Ул. Центар бб, 34 240 Кнић*
БРОЈ ТЕХНИЧКЕ ДОКУМЕНТАЦИЈЕ: DOCUMENTATION No: 1655/ИДР/1 1655/PD/1	НАРУЧИЛАЦ / EMPLOYER: *China road and bridge corporation (CRBC), огранак Београд* *Адреса / Adress : Београд, Ужичка 58 А* *Web site: www.crbc.cn* — ИЗВРШИЛАЦ/EXECUTOR: *„Сет“ д.о.о. Шабац,* *Адреса / Adress : Браће Недића бр.1, 15 000 Шабац*
НАЗИВ ОБЈЕКТА/OBJECT NAME: ПОСТРОЈЕЊЕ ЗА ПРЕЧИШЋАВАЊЕ ОТПАДНИХ ВОДА /WASTEWATER TREATMENT PLANT	ОДГОВОРНИ УРБАНИСТА И БР. ЛИЦЕНЦЕ /RESPONSIBLE URBANIST AND LICENCE No: Далибор Гавриловић, дипл.инж.арх. број лиценце 300 N392 14 — ДАТУМ/DATE: *Јул/July 2022.*
НАЗИВ ЦРТЕЖА/DRAWING NAME: Контејнер за технички део - Основе и пресеци Container for the technical part - Basis and sections	РАЗМЕРА/SCALE: *1:50* — БР.ЦРТЕЖА/DRAWING No: *SRB-PPOV-KN-3-TAG-0002.6*

- КОНТЕЈНЕР ЗА ТЕХНИЧКИ ДЕО -

ИЗГЛЕДИ Р 1:50

ИСТОЧНИ ИЗГЛЕД

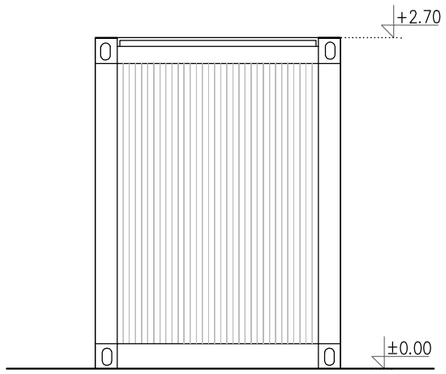

ЗАПАДНИ ИЗГЛЕД

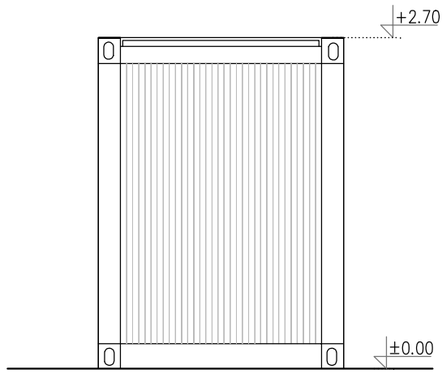

СЕВЕРНИ ИЗГЛЕД

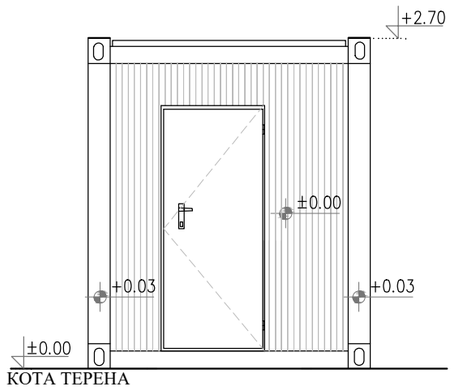

ЈУЖНИ ИЗГЛЕД

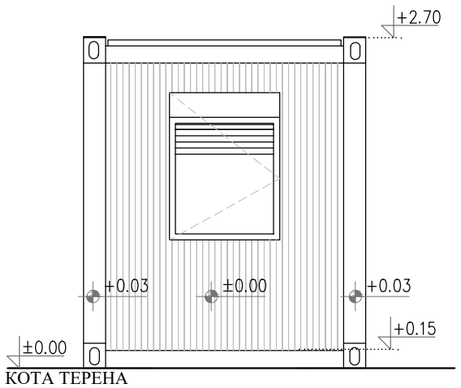

ЛЕГЕНДА:

Поцинковано-пластифицирани сендвич панели

±0.00 = 243.50 м.н.в.

ВРСТА ТЕХНИЧКЕ ДОКУМЕНТАЦИЈЕ: TECHNICAL DOCUMENTATION TYPE:	НАЗИВ ПРОЈЕКТА/PROJECT NAME: Изградња постројења за пречишћавање отпадних вода КО Кнић, општина Кнић / Construction of a wastewater treatment plant KO Knić, municipality of Knić	
(ИДР/PD)	ДЕО ПРОЈЕКТА/DESIGN PART: 1.Идејно решење / 1.Preliminary design	
Идејно решење/ Preliminary Design	ИНВЕСТИТОР/INVESTOR: *Општинска управа општине Кнић* *Municipality administration Knic,* *Адреса/Adress: Ул. Центар бб, 34 240 Кнић*	
БРОЈ ТЕХНИЧКЕ ДОКУМЕНТАЦИЈЕ: DOCUMENTATION No: 1655/ИДР/1 1655/PD/1	НАРУЧИЛАЦ / EMPLOYER: *China road and bridge corporation (CRBC), огранак Београд* *Адреса / Adress : Београд, Ужичка 58 А* *Web site: www.crbc.cn*	ИЗВРШИЛАЦ/EXECUTOR: *„Сет“ д.о.о. Шабац,* *Адреса / Adress : Браће Недића бр.1, 15 000 Шабац*
НАЗИВ ОБЈЕКТА/OBJECT NAME: ПОСТРОЈЕЊЕ ЗА ПРЕЧИШЋАВАЊЕ ОТПАДНИХ ВОДА /WASTEWATER TREATMENT PLANT	ОДГОВОРНИ УРБАНИСТА И БР. ЛИЦЕНЦЕ /RESPONSIBLE URBANIST AND LICENCE No: Далибор Гавриловић, дипл.инж.арх. број лиценце 300 N392 14	ДАТУМ/DATE: *Јул/July 2022.*
НАЗИВ ЦРТЕЖА/DRAWING NAME: Контејнер за технички део - Изгледи Container for the technical part - Views		РАЗМЕРА/SCALE: *1:50*
		БР.ЦРТЕЖА/DRAWING No: *SRB-PPOV-KN-3-TAG-0002.7*

ПРОЈЕКТНИ ЗАДАТАК ЗА ИЗРАДУ УРБАНИСТИЧКИХ ПРОЈЕКТА ЗА ИЗГРАДЊУ ПОСТРОЈЕЊА ЗА ПРЕЧИШЋАВАЊЕ ОТПАДНИХ ВОДА на кп.бр.2578 КО Кнић , на кп.бр. 1144/1 КО ГРАБОВАЦ и на кп.бр 398/2 и кп.бр. 399/2 КО КУСОВАЦ

Насеља Кнић, Гружа и Топница су типа варошице , разуђена са густо формираном централном зоном углавно поред магистралног пута који је и главна насељска улица. Ова насеља немају решено питање одвођења и пречишћавања отпадних вода па се у том циљу врши израда урбаистичко техничке докуметације за њихову изградњу.

Изградњом ППОВ Кнић 3 ће се решити сакупљање и пречишћавање отпадних вода у насељу Кнић у делу где се канализација не може прикучити на главно постројење за пречишћавање.

Изградњом ППОВ Кнић 4 ће се решити сакупљање и пречишћавање отпадних вода за насеље Гружа у делове насеља Грабовац , Липница и Честин .

Изградњом ППОВ Кнић 3 ће се решити сакупљање и пречишћавање отпадних вода за насеља Топоница и Кусовац

Циљ израде Урбанистичких пројеката је реализација изградње постројења за одвођење и пречишћавања отпадних вода :

1. ППОВ Кнић 3 250 ЕС за део насеља Кнић на кп.бр.2578 КО Кнић . Планирана локација се налази у делу насеља Кнић чија се канализација неможе прикључити на главно постројење за пречишћавање . Обухват УП је кп.бр 2578 и део . Повшина захвата је око 0.30.00 ха стим да се граница може кориговати чиме ће се дефинисати тачна површина.
2. ППОВ Кнић 4 1500 ЕС за насеља Гружа и делове насеља Грабовац , Липница и Честин на кп. бр. 1144/1 КО Грабовац. Планирана локација се налази у Грабовцу . Обухват УП је кп.бр.1144/1, 1144/5 и делови кп.бр.1143/1 и 1234/1 КО Грабовац. Повшина захвата је око 0.43.00 ха стим да се граница може кориговати чиме ће се дефинисати тачна површина.
3. ППОВ Кнић 5 1500ЕС за насеља Топоница и Кусовац на кп. бр.399/2 КО и кп.бр.398/2 КО Кусовац. Повшина захвата је око 0.83.00 ха стим да се граница може кориговати чиме ће се дефинисати тачна површина.

ПРАВНИ ОСНОВ ЗА ИЗРАДУ УРБАНИСТИЧКОГ ПРОЈЕКТА

Члан 60 . Закона о планирању и изградњи („Сл.гласник РС“ бр.72/09, 81/09 – исправка, 64/10 - одлука УС и 24/11, 121/2012, 42/2013-одлука УС, 50/2013-одлука УС, 98/2013-одлука УС, 132/2014, 145/2014, 83/2018, 31/2019, 37/2019 , 9/2020 и 52/2021), и чл. 76 и 77 Правилника о садржини , начину и поступку израде докумената просторног и урбанистичког планирања (Сл.гласник РС бр. 32/2019).

ПЛАНСКИ ОСНОВ

За ППОВ Кнић 3 у Книћу- План генералне регулације за насељено место Кнић које је седиште општине Кнић (Службени гласник општине Кнић бр. 7/2016 и 1/2019)

За ППОВ Кнић 4 Грабовац и ППОВ Кнић 5 Кусовац Просторни план општине Кнић (Службени гласник општине Кнић бр.5/2011)

УРБАНИСТИЧКИ ПРОЈЕКАТ САРДЖИ

Урбанистички пројекти се израђује на овереном катастарско-топографском плану за сваку локацију

Урбанистички пројекти садржи текстуални и графички део.
Текстуални део урбанистичког пројекта садржи:
1) правни и плански основ;
2) обухват урбанистичког пројекта;
3) услове изградње (намена, регулација и нивелација, приступ локацији, начин решења паркирања и по потреби друге специфичне услове);
4) нумеричке показатеље (површине, индекс изграђености или индекс заузетости, спратност или висина, број паркинг места, проценат зелених површина и по потреби друге специфичне услове);
5) начин уређења слободних и зелених површина;
6) начин прикључења на инфраструктурну мрежу;
7) инжењерскогеолошке услове;
8) мере заштите животне средине;
9) мере заштите непокретних културних и природних добара;
10) технички опис објекта и по потреби фазност изградње;
11) степен инфраструктурне и комуналне опремљености и друге услове за формирање грађевинске парцеле када се ради урбанистички пројекат за објекте из члана 76. ст. 2. и 3. овог правилника.
Графички део урбанистичког пројекта садржи:
1) регулационо нивелационо решење локације;
2) приказ саобраћајне и комуналне инфраструктуре са прикључцима на спољну мрежу;
3) идејна архитектонска решења објеката;
4) по потреби, планирану парцелацију.
Графички део урбанистичког пројекта се у зависности од обухвата ради у пригодној размери 1:500, односно 1:1.000 када се ради о ширем комплексу. Изузетно се ради у размери 1:100 када је мали просторни обухват или 1:2.500 када се урбанистички пројекат ради за потребе архитектонско-урбанистичког обликовања површина јавне намене линијских инфраструкурних објеката јавне намене.

Урбанистички пројекат садржи изјаву одговорног урбанисте да је урбанистички пројекат израђен у складу са Законом и прописима донетим на основу Закона, као и да је израђен у складу са важећим планским документима.

Идејно архитектонско решење је саставни део Урбанистичког пројекта . Објекат својим габаритима и садржајем и опремом треба да задовољи услове прописане за ову врсту објеката) .

ОБАВЕЗЕ ПРОЈЕКТАНТА (ИЗВРШИОЦА)

1. Израда Урбанистичких пројеката са свим потребним садржајима које доставља инвеститору у пет примерка у аналогном и дигиталном облику на CD u pdf. Autocad I excel формату у складу са Законом о планирању и изградњи и важећим Правилницима и подзаконским актима
2. Прибављање сагласности имаоца јавних овлашћења и надлежних институција.

ОБАВЕЗЕ ИНВЕСТИТОРА (НАРУЧИОЦА)

Инвеститор се обавезује да за потребе израде Урбанистичких пројеката за све локације достави пројектанту :

1. оверене КТП у dvg формату , копије плана и листове непокретности
2. овлашћење за прибављање сагласности имаоца јавних овлашћења и надлежних институција
3. стави на располагање планску ,техничку документацију као и податке са којима располаже у вези предметних локација.
4. Изверши плаћања накнада за прибављање услова и сагласности.

РОК ЗА ИЗРАДУ УРБАНИСТИЧКИХ ПРОЈЕКАТА

Рок за израду Урбанистичких пројеката 30 дана.

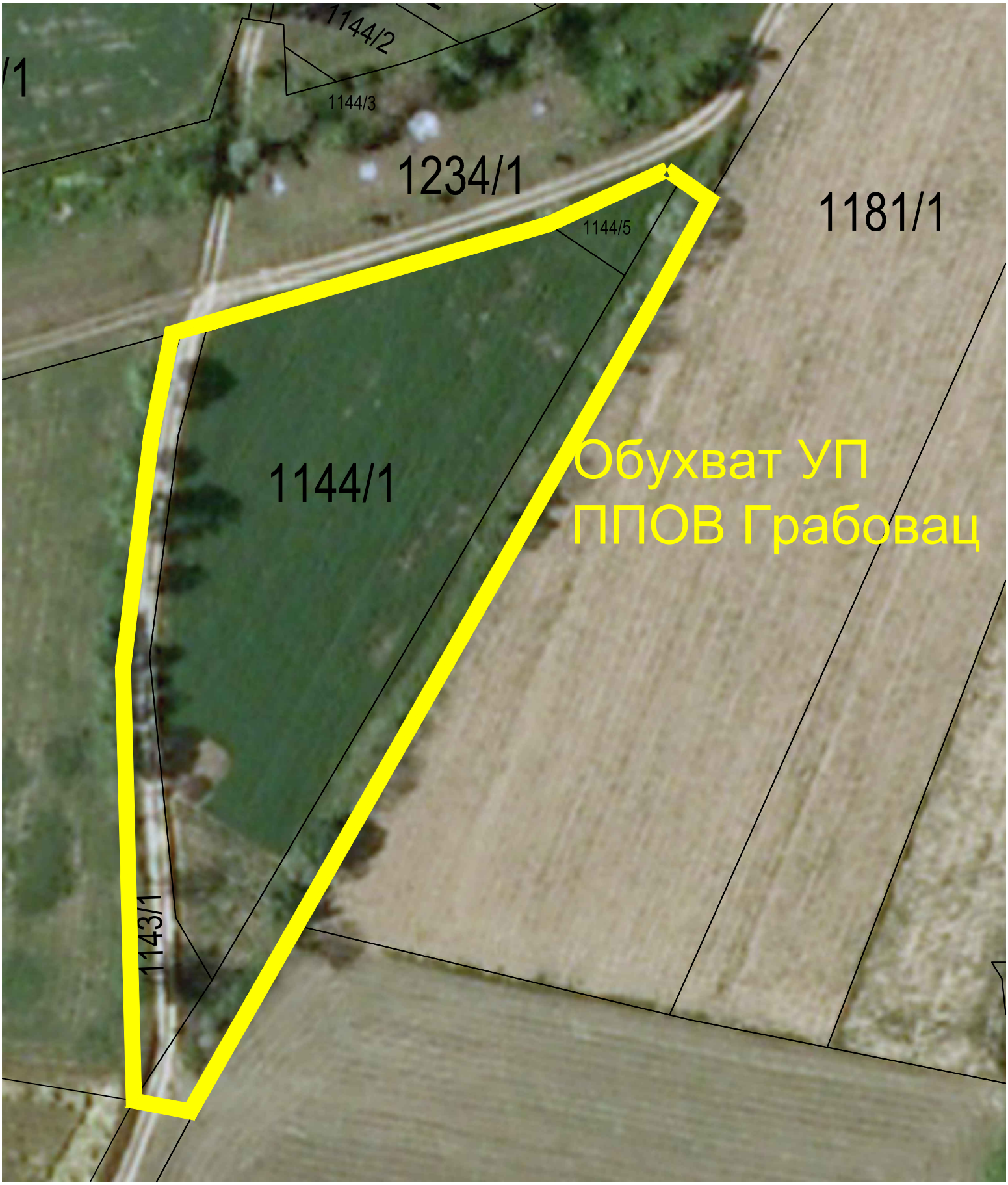
/1
1144/2
1144/3
1234/1
1144/5
1181/1
1144/1
Обухват УП
ППОВ Грабовац
1143/1

Обухват ППОВ Кнић
10
5,0
5,0
3
1
2
383
2576
2578
251.60
243.12
2415/3

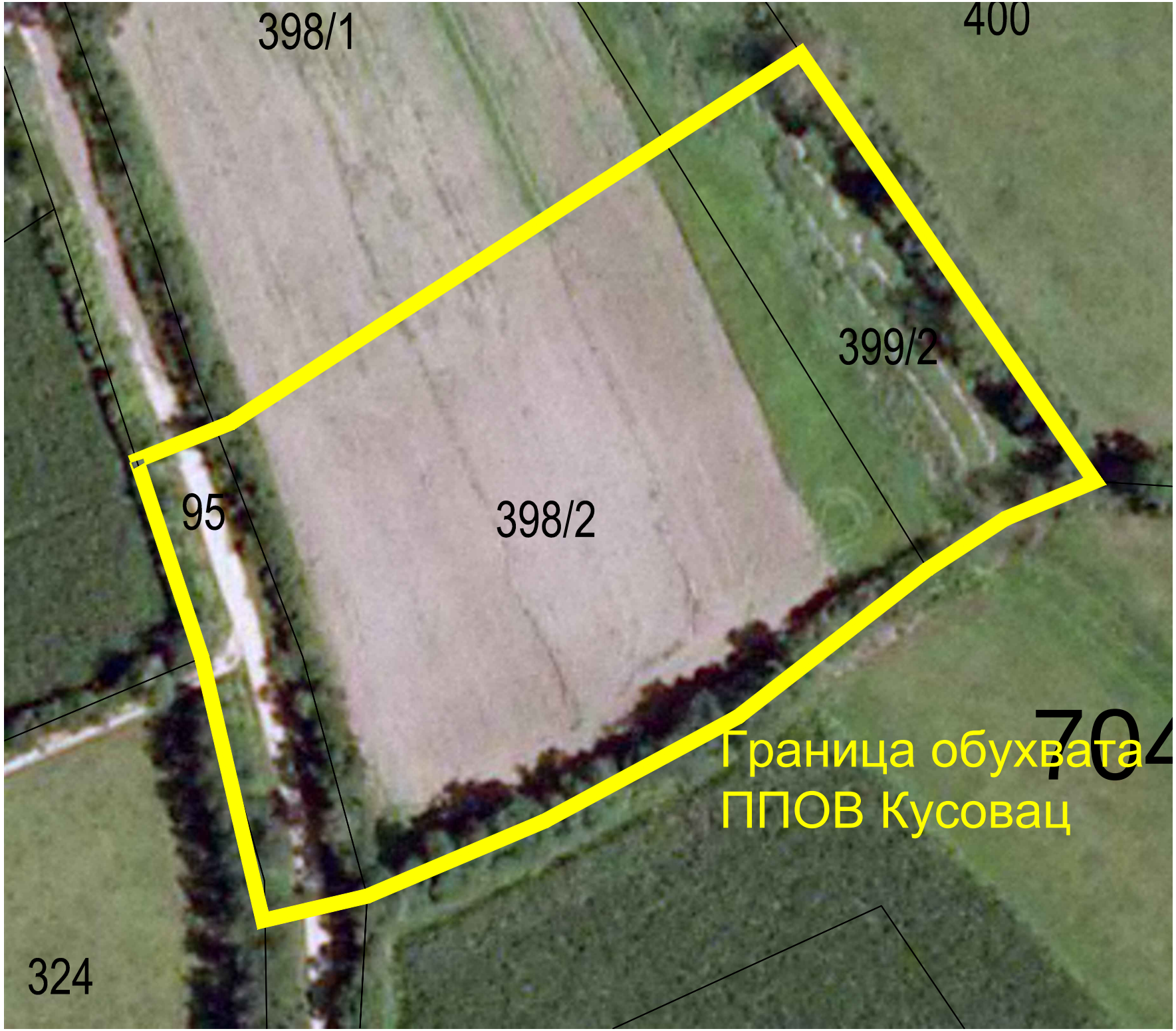
398/1
400
399/2
95
398/2
704
Граница обухвата
ППОВ Кусовац
324